Орган по сертификации
“Фонд поддержки потребителей” - ОС “МАДИ-ФОНД”
РОСС RU.0001.11МТ20 от 03.04.08 г.
125829, г. Москва, Ленинградский пр-т, д. 64, т. 155-08-03, 155-07-78

РОСС DE.MT20.E03157

Марка транспортного средства	Kässbohrer
Тип транспортного средства	STS 28, STS 31, STS 32
Модификации	-
Коммерческое наименование	-
Категория транспортного средства	O_4
Код ТН ВЭД	8716 31
Код VIN	WKVDAN503000…
Заявитель, представитель изготовителя и его адрес:	ЗАО “Дорожные цистерны“, 109012, г. Москва, ул. Никольская, д.8/1, стр. 1, Российская Федерация
Изготовитель и его адрес:	Kässbohrer Fahrzeuqwerke GmbH Siemensstrasse 74 D-47574 Goch, Германия

ОБЩИЕ ХАРАКТЕРИСТИКИ ТРАНСПОРТНОГО СРЕДСТВА

Количество осей / колес	3 / 6
Исполнение загрузочного пространства (Тип кузова транспортного средства)	горизонтальная цистерна объемом 28 $м^3$ – для STS 28, объемом 31 $м^3$ – для STS 31, объемом 32 $м^3$ – для STS 32
Назначение транспортного средства	перевозка битума

SERTAUTO.RU

Габаритные размеры, мм	
- длина	9400…13100
- ширина	2550
- высота	3600…4000
База, мм	3950…5700 + 1300…1410 + 1300…1410
Колея колес, мм	2140
Масса снаряженного транспортного средства, кг (по ОСТ 37.001.408-85)	6100…7500
Полная масса транспортного средства, кг	32000…39000
Распределение полной массы, кг	
- на тележку полуприцепа	22500…27000
- на сцепное устройство	9500…12000
- допустимая полная масса автопоезда, кг	50000
Подвеска	пневматическая, с передней подъемной или не подъемной осью
Тормозные системы	
- рабочая (марка, тип)	пневматическая, двухпроводная, с EBS, тормозные механизмы всех колёс - дисковые
- стояночная (марка, тип)	тормозные механизмы колес средней и задней осей, привод от энергоаккумуляторов

SERTAUTO.RU

РОСС DE.MT20.E03157

Шины	
- марка	-
- размер	385/65R22.5
- индекс несущей способности	158
- категория скорости	K
Оборудование транспортного средства	противооткатные башмаки

При проезде полуприцепов в составе автопоезда по дорогам общего пользования, а также по улицам городов и населенных пунктов должны быть выполнены требования “Инструкции по перевозке крупногабаритных и тяжеловесных грузов автомобильным транспортом по дорогам Российской Федерации”.

При проезде транспортных средств по автомобильным дорогам общего пользования, а также по улицам городов и населенных пунктов должны быть выполнены требования "Правил перевозки опасных грузов автомобильным транспортом (ПОГАТ)"

Действие данного "одобрения типа транспортного средства" распространяется на партию транспортных средств в количестве 100 (сто) шт.

Декларации о ввозимых на территорию Российской Федерации транспортных средствах данного типа (размер и отличительные признаки отдельных партий) передаются изготовителем или его официальным представителем ежемесячно (вне зависимости от факта поставки) в Орган по сертификации, на основании чего выдаются заверенные копии "Одобрения типа транспортного средства" с указанием идентификационных номеров (кодов VIN) транспортных средств.

Kässbohrer, STS 28, STS 31, STS 32

Описание маркировки транспортных средств приведено в приложении № 2
Общие виды транспортных средств на 1 стр. приведены в приложении № 3

"МАДИ-ФОНД"

А.М. Иванов С.В. Пугачев

Действует с 20 ноября 2008 г.

SERTAUTO.RU

РОСС DE.MT20.E03157

Приложение № 2 к "Одобрению типа транспортного средства"

ОПИСАНИЕ МАРКИРОВКИ ТРАНСПОРТНОГО СРЕДСТВА

1. Место расположения и форма знака соответствия: на наклейке рядом с табличкой изготовителя. Знак соответствия выполнен по ГОСТ Р 50460-92 с указанием номера данного "Одобрения типа транспортного средства".
2. Место расположения таблички изготовителя: на боковой поверхности цистерны, спереди справа.
3. Место расположения идентификационного номера (код VIN):
3.1. На табличке изготовителя.
3.2. На раме тележки в передней части, справа.
4. Структура и содержание идентификационного номера транспортного средства:

1	2	3	4	5	6	7	8	9	10	11	12	13	14	15	16	17
W	K	V	D	A	N	5	0	3	0	0	0	?	?	?	?	?

Поз. 1-3: международный идентификационный код изготовителя (WMI): WKV – для Kässbohrer Fahrzeuqwerke GmbH, Германия.
Поз. 4-5: DA – полуприцеп.
Поз. 6: N – несущей конструкции
Поз. 7: 5 – цистерна
Поз. 8-9: 03 – количество осей
Поз. 10-12: 000– постоянные символы
Поз. 13-17:? – производственный номер транспортного средства

SERTAUTO.RU

Приложение № 3 к "Одобрению
типа транспортного средства"
№ РОСС DE.MT20.E03157

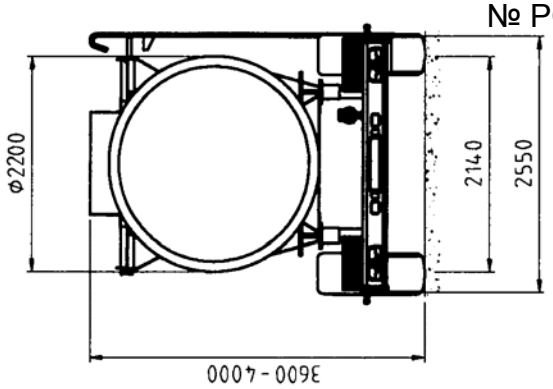

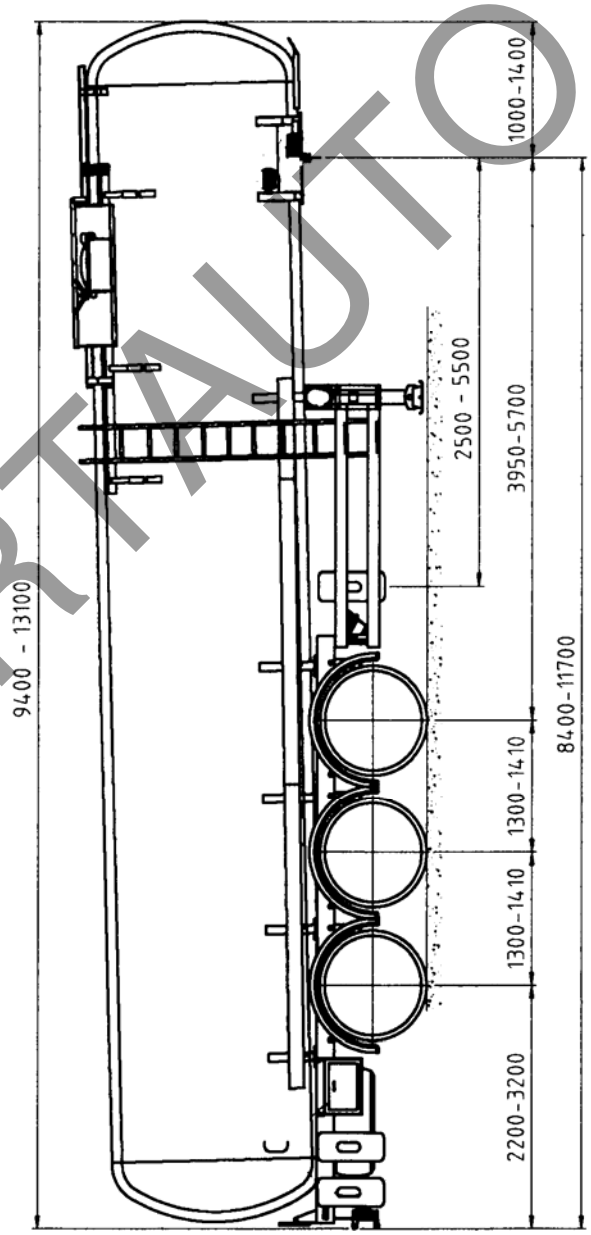

SERTAUTO.RU

Рис.1. Полуприцеп-цистерна Kässbohrer моделей STS 28, STS 31, STS 32.