**ОРГАН ПО СЕРТИФИКАЦИИ СПЕЦИАЛЬНЫХ И СПЕЦИАЛИЗИ-
РОВАННЫХ АВТОТРАНСПОРТНЫХ СРЕДСТВ
И УСЛУГ НА АВТОМОБИЛЬНОМ ТРАНСПОРТЕ – «САМТ-ФОНД»,
№ РОСС RU.0001.10МТ22 от 3 июня 2009 г. (127434, Москва, Ивановская ул., 19-21)**
тел. . **(495) 917-82-05**

РОСС RU.MT22.E06545

Марка транспортного средства	-
Тип транспортного средства	**БЦМ-253**
Модификации	-
Коммерческое наименование	**автомобиль-самосвал специальный**
Шасси транспортного средства	**MAN TGA, TGX, TGS 8x2, 8x4, 8x6, 8x8**
Категория транспортного средства	**N_3 (для мод. с колесной формулой 8x2/8x4/8x6)** **N_3G (для мод. с колесной формулой 8x8)**
Код ОКП	**45 1156**
Код VIN	**с X3W4533A0A0000001 по X3W4533A0?0000100**
Экологический класс *	**3 (с дв. D2066LF01,D2066LF02,D2066LF03,D2866LF28, D2876LF12,D2676LF02);** **4 (с дв. D2066LF31, D2066LF32, D2066LF33, D2066LF34, D2066LF35, D2676LF01, D2066LF36, D2066LF37, D2066LF38, D2066LF39, D2676LF05);** **5 (с дв. D2066LF17, D2066LF18, D2066LF19,D2066LF20, D2066LF23,D2066LF24, D2066LF25, D2066LF26, D2066LF27, D2066LF28, D2066LF29, D2066LF30, D2066LF40, D2066LF41, D2066LF42, D2066LF43, D2066LF44, D2066LF45, D2066LF46, D2066LF47, D2066LF51, D2066LF52, D2066LF53, D2066LF57, D2066LF58, D2066LF59, D2066LF60, D2676LF06, D2676LF07, D2676LF08, D2676LF09, D2676LF11, D2676LF12, D2676LF13, D2676LF14, D2676LF15, D2676LF16, D2676LF17, D2676LF18, D2676LF21, D2676LF22, D2676LF23, D2676LF24, D2868LF02, D2868LF03, D2868LF05, D2868LF06, D2868LFG01)**
Заявитель, изготовитель и его адрес	**Закрытое акционерное общество «БЕЦЕМА» (ЗАО “БЕЦЕМА")** **143405, Россия, Московская область,г. Красногорск, Ильинское шоссе,2-й км**

ОБЩИЕ ХАРАКТЕРИСТИКИ ТРАНСПОРТНОГО СРЕДСТВА

Колесная формула/ведущие колеса	8x2/ 3-я ось, 8x4/ задней тележки, 8x6/ 2-я, 3-я и 4-я оси, 8x8/ все
Схема компоновки транспортного средства	кабина над двигателем;расположение двигателя-переднее продольное
Исполнение загрузочного пространства	металлическая платформа с механизмом подъема-опускания назад сменных кузовов системы «мультилифт»
Назначение транспортного средства	для перевозки и погрузки-разгрузки сменных кузовов
Кабина	цельнометаллическая, двух- или трехместная, двухдверная, откидывающаяся вперед, с одним или двумя спальными местами или без них

* - Идентификация экологического класса производится по стикеру, установленному на двигателе и указывающему модель двигателя

SERTAUTO.RU

РОСС RU.MT22.E06545

Габаритные размеры, мм:			
- длина	7715…12000		
- ширина	2550		
- высота	2750…4000		
База, мм	1795+2495…4105+1350…1420		
Колея колес 1-ой и 2-ой осей/3-ей и 4-ой осей, мм	1980…2160/1795…1990		
Масса снаряженного транспортного средства, кг (по ОСТ 37.001.408-85)	11800…14000		
Полная масса транспортного средства, кг	30000…50000		
- на первую и вторую оси	12600…18000		
- на третью и четвертую оси	17400…32000		
Допустимая полная масса прицепа, кг	30000…95000		
Полная масса автопоезда, кг	61500…125000		
Двигатель (марка, тип)	**MAN D2876LF12**	**MAN D2866LF28**	**MAN D2676LF02**
	четырехтактный дизель Common Rail с турбонаддувом и с промежуточным охлаждением наддувочного воздуха		
- количество и расположение цилиндров	6, рядное		
- рабочий объем, см3	12816	11967	12419
- степень сжатия	18,0	19,0	19,0
Максимальная мощность, кВт (мин-1)	353 (1900)	301 (1900)	353 (1900)
Максимальный крутящий момент,Нм (мин-1)	2300 (1000…1400)	1850 (900…1300)	2300 (1000…1400)
Топливо	дизельное		
Система питания	аккумуляторного типа с общей рампой (Common Rail)		
ТНВД (марка, тип)	BOSCH, 51.11103-7691		
Форсунки (марка, тип)	BOSCH, DLLA 144 PV 32192 854, DLLA 144 P 1249	BOSCH, DLLA 152 PV 3187451, DLLA 152 P 967	BOSCH, DLLA 148 PV 3199 451, DLLA 148 P 1641
Турбокомпрессор (марка, тип)	KKK K31-3775 XXCKB 22.20	KKK K31 3772; QXCKA 18.20; KKK K31 3772; QYAKB 22.20; Schwitzer, S400 91H42; BWAVM 1.0 CJ1; Schwitzer, S3B 91H42; BWAVM 1.0 CF6; Holsten HX50 9871 CM P19 W3	BWTS, K31-3772 XXCKA 18.20
Двигатель (марка, тип)	**MAN D2066LF01**	**MAN D2066LF02**	**MAN D2066LF03**
	четырехтактный дизель Common Rail с турбонаддувом и с промежуточным охлаждением наддувочного воздуха		
- количество и расположение цилиндров	6, рядное		
- рабочий объем, см3	10518		
- степень сжатия	19,0		
Максимальная мощность, кВт (мин-1)	316 (1900)	287 (1900)	257 (1900)
Максимальный крутящий момент,Нм (мин-1)	2100 (1000…1300)	1900 (1000…1300)	1750 (1000…1300)
Топливо	дизельное		

SERTAUTO.RU

Система питания	аккумуляторного типа с общей рампой (Common Rail)			
ТНВД (марка, тип)	BOSCH, 51.11103-7678 или 51.11103-7738			
Форсунки (марка, тип)	BOSCH, DLLA 146 PV 3194 449 или DLLA 146 P 1339			
Турбокомпрессор (марка, тип)	3-К Warner	K29-3571 QOAKB 15.20	3-К Warner; K29-3571 QOAKB15.20; Holsten, HX40 Y8597BQ/LB 16WE 11B; HX40 B85J71GBQ/C76; N88FLB 16WE	
Двигатель (марка, тип)	**MAN D2066LF31 D2066LF34 D2066LF36**	**MAN D2066LF32 D2066LF37**	**MAN D2066LF33 D2066LF38**	**MAN D2066LF35 D2066LF39**
	четырёхтактный дизель Common Rail с турбонаддувом и с промежуточным охлаждением наддувочного воздуха			
- количество и расположение цилиндров	6, рядное			
- рабочий объем, $см^3$	10518			
- степень сжатия	20,5:1			
Максимальная мощность, кВт ($мин^{-1}$)	324 (1900)	294 (1900)	265 (1900)	235 (1900)
Максимальный крутящий момент, Нм ($мин^{-1}$)	2100 (1000...1400)	1900 (1000...1400)	1800 (1000...1400)	1600 (1000...1400)
Топливо	дизельное			
Система питания	аккумуляторного типа с общей рампой (Common Rail)			
ТНВД (марка, тип)	BOSCH, 51.11103-7739			
Форсунки (марка, тип)	BOSCH, DLLA 148 P 1524 или DLLA 148 PV 3196 708			
Турбокомпрессор (марка, тип)	BWTS, K29-3571 QOAKB 14.21			
Двигатель (марка, тип)	**MAN D2066LF24 D2066LF26 D2066LF18 D2066LF41 D2066LF45 D2066LF58**	**MAN D2066LF30 D2066LF28 D2066LF20 D2066LF43 D2066LF47 D2066LF60**	**MAN D2066LF29 D2066LF27 D2066LF19 D2066LF42 D2066LF46 D2066LF59**	**MAN D2066LF23 D2066LF25 D2066LF17 D2066LF40 D2066LF44 D2066LF57**
	четырёхтактный дизель Common Rail с турбонаддувом и с промежуточным охлаждением наддувочного воздуха			
- количество и расположение цилиндров	6, рядное			
- рабочий объем, $см^3$	10518			
- степень сжатия	19,0:1			
Максимальная мощность, кВт ($мин^{-1}$)	294 (1900)	235 (1900)	265 (1900)	324 (1900)
Максимальный крутящий момент, Нм ($мин^{-1}$)	1900 (1000...1400)	1600 (1000...1400)	1800 (1000...1400)	2100 (1000...1400)
Топливо	дизельное			
Система питания	аккумуляторного типа с общей рампой (Common Rail)			
ТНВД (марка, тип)	BOSCH, 51.11103-7739 или 51.11103-7792			
Форсунки (марка, тип)	BOSCH, DLLA 148 PV 3196 708 или DLLA 148 P 1524			
Турбокомпрессор (марка, тип)	BWTS, K29-3571 QOAKA 17.20			

SERTAUTO.RU

РОСС RU.MT22.E06545

Двигатель (марка, тип)	**MAN D2066LF51**	**MAN D2066LF53**	**MAN D2066LF52**
	четырехтактный дизель Common Rail с турбонаддувом и с промежуточным охлаждением наддувочного воздуха		
- количество и расположение цилиндров	6, рядное		
- рабочий объем, см3	10518		
- степень сжатия	17,0		
Максимальная мощность, кВт (мин-1)	294 (1900)	235 (1900)	265 (1900)
Максимальный крутящий момент,Нм (мин-1)	1900 (1000…1400)	1600 (1000…1400)	1800 (1000…1400)
Топливо	дизельное		
Система питания	аккумуляторного типа с общей рампой (Common Rail)		
ТНВД (марка, тип)	BOSCH, 51.11103-7799 или 51.11103-7810		
Форсунки (марка, тип)	BOSCH, DLLA 145 PV 3203 810 или DLLA 145 PV 3204 091		
Турбокомпрессор (марка, тип)	Honeywell Turbo Technologies GT3271S, GT4294S		
Двигатель (марка, тип)	**MAN D2676LF11 D2676LF13 D2676LF15 D2676LF17 D2676LF06 D2676LF08**	**MAN D2676LF01 D2676LF05**	**MAN D2676LF12 D2676LF14 D2676LF16 D2676LF18 D2676LF07 D2676LF09**
	четырехтактный дизель Common Rail с турбонаддувом и с промежуточным охлаждением наддувочного воздуха		
- количество и расположение цилиндров	6, рядное		
- рабочий объем, см3	12419		
- степень сжатия	19,0		
Максимальная мощность, кВт (мин-1)	397 (1900)	353 (1900)	353 (1900)
Максимальный крутящий момент,Нм (мин-1)	2500 (1050…1350)	2300 (1050…1400)	2300 (1050…1400)
Топливо	дизельное		
Система питания	аккумуляторного типа с общей рампой (Common Rail)		
ТНВД (марка, тип)	BOSCH, 51.11103-7739 или 51.11103-7792 или 51.11103-7812		
Форсунки (марка, тип)	BOSCH, DLLA 148 PV 3199 451 или DLLA 148 P 1641		
Турбокомпрессор (марка, тип)	BWTS K-31-3775 XXCKB 20.90	BWTS K-29-3775 XXAKB 17.20	BWTS K-31-3775 XXCKB 22.20 или K-31-3775 XXCKB20.20
Двигатель (марка, тип)	**MAN D2676LF21, D2676LF23**	**MAN D2676LF22, D2676LF24**	
	четырехтактный дизель Common Rail с турбонаддувом и с промежуточным охлаждением наддувочного воздуха		
- количество и расположение цилиндров	6, рядное		
- рабочий объем, см3	12419		
- степень сжатия	17,0		
Максимальная мощность, кВт (мин-1)	353 (1900)	324 (1900)	
Максимальный крутящий момент,Нм (мин-1)	2300 (950…1400)	2100 (950…1400)	
Топливо	дизельное		
Система питания	аккумуляторного типа с общей рампой (Common Rail)		
ТНВД (марка, тип)	BOSCH, 51.11103-7799		
Форсунки (марка, тип)	BOSCH, DLLA 148 PV 3204 092		
Турбокомпрессор (марка, тип)	Honeywell Turbo Technologies GT3271S, GT4294S		

SERTAVTO.RU

РОСС RU.MT22.E06545

Двигатель (марка, тип)	**MAN D2868LF02, D2868LF05**	**MAN D2868LF03, D2868LF06, D2868LFG01**
	четырехтактный дизель Common Rail с турбонаддувом и с промежуточным охлаждением наддувочного воздуха	
- количество и расположение цилиндров	8, V-образное	
- рабочий объем, см3	16162	
- степень сжатия	19,0	
Максимальная мощность, кВт (мин-1)	500 (1800)	500 (1900)
Максимальный крутящий момент,Нм (мин-1)	3000 (1100…1500)	2700 (1000…1700)
Топливо	дизельное	
Система питания	аккумуляторного типа с общей рампой (Common Rail)	
ТНВД (марка, тип)	BOSCH, 51.11103-7793 или 51.11103-7794	
Форсунки (марка, тип)	BOSCH, DLLA 146 PV 3199 890 или DLLA 146 P 1753	
Турбокомпрессор (марка, тип)	BWTS, S300G/83H27BMDEM/TG.98AJ1 или CTS Holset HX 40W-L827P/H16TB8	
Воздушный фильтр (марка, тип)	Maan&Hummel 81.08400-6012/6018/6022/6023/6024/6025/ 6026/6027/6030/6031/6032/ 6034/6035/6036; 81.08401-6234/6235/6236/6237/6238/6239/6249/6257/6259/ 6260/6264/6266/6267/6270/6278; 83.08401-6003/6010/6017/6519; 81.08301-6277; 82.08401-6009/6010/6011; Knecht, 82.08401-6210/6219/6243/6248; 81.08301-6282	
Система выпуска и нейтрализации отработавших газов	основной глушитель, нейтрализатор	
Глушитель (марка, тип)	Roth, 81.15101-0299/0300/0319/0332/0333/0334/0335/0345/0346; 0358/0359/0360/0363/0364/0376/0417; Roth, 82.15101-0024; Eberspacher, 82.15101-0020/0022	
Нейтрализатор для двигателей Евро-3	Roth 81.15101-0299/0300/0319/0331/0332/0333/0335/0344/ 0345/0358/0359/0360/0363/0364	
Нейтрализатор для двигателей Евро-4, Евро-5	Roth 81.15101-0370/0371/0373/0377/0385/0386/0390/0395/0425/ 0041;81.99805-0395 (четырёхкомпонентный катализатор встроен в глушитель); Roth 81.15101-0368/0369/0380/0385/ 0386/0390/0397/0398/0400/0401/0406/0407/0408/0411/0426/ 0455/0456/0471/0472/ 0475/0476/0477/0040/0045/0051/0055; 81.99805-0396/0477; 8115103-0025/0026/0035/0036 (пятикомпонентный катализатор встроен в глушитель); Roth 81.15103-0032/0033/0034/0037/0038/0039/0042/0043/0044/0046/0050/0052 /0053/0054/0056/0058/0093/0094/0095/0096/0097/6033/6034/ 6035/6036/6037/6038/6039/6040/6041/6042/6043/6045/6059/6060 /6061/6062/6063/6054 (шестикомпонентный катализатор встроен в глушитель); Roth 51.15230-5007/5008/5012/5014/5015/5018 (двухкомпонентный катализатор AdBlue); Roth 82.1501-0048/ 0049 (двухкомпонентный катализатор AdBlue); Roth 82.15101-0051/0052/0053 (десятикомпонентный катализатор встроен в глушитель)	

SERTAUTO.RU

Трансмиссия	механическая			
Сцепление (марка, тип)	MFZ 430, MFZ 2/400, 430 DTE, WSK 440 фрикционное, сухое, одно или двухдисковое			
Коробка передач (марка, тип)	ZF 16 S xxx DD, 16 S xxxx TD	ZF 16 S xxx OD, 16 S xxxx TO	ZF 12AS/TC yyyy DD 12AS/TC zzzz TD	ZF 12AS/TC yyyy OD, 12AS/TC zzzz TO
	механическая, с ручным управлением			
- число передач	вперед 16; назад 2		вперед 12; назад 2	
- передаточные числа коробки передач:				
I -	16,41	13,8	15,86	12,33
II -	13,80	11,54	12,33	9,59
III -	11,28	9,49	9,57	7,44
IV -	9,49	7,93	7,44	5,78
V -	7,76	6,53	5,87	4,57
VI -	6,53	5,46	4,57	3,55
VII -	5,43	4,57	3,47	2,70
VIII –	4,57	3,82	2,70	2,10
IX –	3,59	3,02	2,10	1,63
X –	3,02	2,53	1,63	1,27
XI –	2,47	2,08	1,29	1,00
XII –	2,08	1,74	1,00	0,78
XIII –	1,70	1,43	-	-
XIV –	1,43	1,20	-	-
XV –	1,19	1,00	-	-
XVI –	1,00	0,84	-	-
З.Х.1 –	15,36	12,92	14,68	11,41
З.Х.2 –	12,92	10,80	11,41	8,88

Коробка передач (марка, тип)	ZF		
	12 AS/TC yyyy DD, 12 AS/TC zzzz TD	12 AS/TC yyyy OD, 12 AS/TC zzzz TO	12 AS/TC yyyy OD, 12 AS/TC zzzz TO
	механическая, с ручным управлением		
- число передач	вперед 12; назад 2		
- передаточные числа коробки передач:			
I -	15,86	12,29	12,29
II -	12,29	9,59	9,59
III -	9,57	7,41	7,41
IV -	7,41	5,78	5,78
V -	5,89	4,57	4,57
VI -	4,57	3,47	3,56
VII -	3,47	2,69	2,69
VIII –	2,69	2,10	2,10
IX –	2,10	1,62	1,62
X –	1,62	1,29	1,27
XI –	1,29	1,00	1,00
XII –	1,00	0,78	0,78
З.Х.1 –	14,68	11,38	11,38
З.Х.2 –	11,41	8,88	8,88

xxx-151/152/161/162/181/182/191/192/221/222/231/232/251/252/271/272; xxxx-1620/1820/1920/2220/2320/2520/2720**; yyyy-2301/2501/3001; zzzz-1630/1930/2130/2140/2301/2330/2340/2530/2540/2740/2940/3140**

** - последние цифры могут быть от 0 до 9

SERTAUTO.RU

для модификаций 8х8:		
Раздаточная коробка (марка, тип)	G 172, G 173	G 252, G 253
передаточные числа:		
- высшее	1,007	0,981
- низшее	1,652	1,583
Главная передача (марка, тип) первого, второго мостов	MAN	
третьего, четвертого мостов	HY-1350/HYD-1370	VP-09/ VPD-09/VP-10/VPD-10 HPD-1353/1372/1382/1682 HP-1333/1342/1352/1652
- передаточные числа	2,714; 2,846; 3,083; 3,364; 3,700; 4,111; 4,625; 5,286	3,250; 3,253; 3,285; 3,625; 4,000; 4,333; 4,338; 4,380; 4,833; 5,333; 6,000; 6,824
для модификаций 8х2, 8х4:		
Главная передача (марка, тип) третьего, четвертого мостов	MAN	
	HY-1350/HYD-1370	HPD-1353/1372/1382/1682 HP-1333/1342/1352/1652
- передаточные числа	2,714; 2,846; 3,083; 3,364; 3,700; 4,111; 4,625; 5,286	3,250; 3,253; 3,285; 3,625; 4,000; 4,333; 4,338; 4,380; 4,833; 5,333; 6,000; 6,824

Подвеска:	
- первой оси	рессорная,с гидравлическими амортизаторами и стабилизатором поперечной устойчивости
- второй, третьей и четвертой осей	рессорная или пневматическая с электронным регулятором или нерегулируемая, с гидравлическими амортизаторами и стабилизатором поперечной устойчивости
Рулевое управление (марка, тип)	ZF-8098 или RBL C-500 или RBL C-700, рулевой механизм типа “винт – шариковая гайка - рейка - сектор”, с гидроусилителем
Тормозные системы:	
- рабочая	пневматическая, двухконтурная с разделением на контуры по осям (I контур – первая и вторая оси, II контур – третья и четвертая оси), с осушителем воздуха, тормозные механизмы колес - дисковые или барабанные, ABS/ASR
- запасная	один из контуров рабочей тормозной системы или стояночная тормозная система
- стояночная	тормозные механизмы колес третьей и четвертой осей с приводом от энергоаккумуляторов
- износостойкая	моторный тормоз-замедлитель, трансмиссионный тормоз-замедлитель (интардер, ретардер, претардер)

Шины	размерность:	минимально допустимый индекс нагрузки:	скоростная категория:
	285/60 R 22,5	148…149/145…146	G,J;K,L,M
	295/60 R 22,5	148…150/145…147	G,J;K,L,M
	305/60 R 22,5	150/147	G,J;K,L,M
	315/60 R 22,5	150…152/148	G,J;K,L,M
	275/70 R 22,5	146…148/144…145	G,J;K,L,M
	305/70 R 22,5	150…152/147…148	G,J;K,L,M
	315/70 R 22,5	152…154/147…150	G,J;K,L,M
	315/75 R 22,5	154/149…150	G,J;K,L,M
	275/80 R 22,5	148…149/144…146	G,J;K,L,M
	295/80 R 22,5	149…152/145…148	G,J;K,L,M
	315/80 R 22,5	154…156/149…150	G,J;K,L,M
	11 R 22,5	146…148/144…145	G,J;K,L,M
	12 R 22,5	150…152/146…148	G,J;K,L,M
	12.00 R 20	154/149…150	G,J;K,L,M

SERTAUTO.RU

РОСС RU.MT22.E06545

Шины (продолжение)	размерность:	минимально допустимый индекс нагрузки:	скоростная категория:
	13 R 22,5	154…156/149…150	G,J;K,L,M
	14.00 R 20	160…164/157…160	G,J;K,L,M
	12.00 R 24	156…160/153…156	G,J;K,L,M
	385/55 R 22,5	158…160/-	G,J;K,L,M
	385/65 R 22,5	158…160/-	G,J;K,L,M
	395/65 R 22,5	166…168/160	G,J;K,L,M
	355/50 R 22,5	152…154/-	G,J;K,L,M
	495/45 R22,5	169/-	G,J;K
	425/65 R22,5	165/-	K,L,M
	10.00 R 20	146…149/143…145	G,J;K,L,M
	11.00 R 20	149…150/145…146	G,J;K,L,M
	365/85 R 20	156…164/-	G,J;K,L,M
	395/85 R 20	159…168/-	G,J;K,L,M
Оборудование транспортного средства	кондиционер (хладогент Хладон R134A), подушка безопасности, лебедка, дополнительный отопитель Webasto, Eberspacher, Truma Trumatic		

Данное «Одобрение типа транспортного средства» оформлено в соответствии с пунктом 13 Технического регламента «О требованиях к выбросам автомобильной техникой, выпускаемой в обращение на территории Российской Федерации, вредных (загрязняющих) веществ» с учетом «Одобрения типа транспортного средства № РОСС DE.MT02.E05903П1 со сроком действия с 01.01.2010 г. по 31.12.2011 г, оформленного на базовый автомобиль и в соответствии с п. 6.5 Главы I «Правил по проведению работ в системе сертификации механических транспортных средств и прицепов».

При проезде транспортного средства по автомобильным дорогам общего пользования, а также по улицам городов и населенных пунктов, должны быть выполнены требования «Инструкции по перевозке крупногабаритных и тяжеловесных грузов автомобильным транспортом по дорогам Российской Федерации».

Действие данного "одобрения типа транспортного средства" распространяется на серию транспортных средств в количестве 100 (сто) шт. с идентификационными номерами (кодами VIN):
с X3W4533A0A0000001 по X3W4533A0?0000100.

БЦМ-253

Описание маркировки транспортного средства приведено в приложении № 2.
Общий вид транспортного средства на одной странице приведен в приложении № 3.

М.И. Грифф **А.В. Зажигалкин**

Действует с **«22» сентября 2010 г.**

22 сентября 2010

SERTAUTO.RU

РОСС RU.MT22.E06545

Приложение № 2 к "одобрению
типа транспортного средства"

ОПИСАНИЕ МАРКИРОВКИ ТРАНСПОРТНОГО СРЕДСТВА

1. Место расположения и форма знака соответствия:

На табличке изготовителя.

Знак соответствия выполнен по ГОСТ Р 50460-92 с указанием номера данного "одобрения типа транспортного средства".

2. Место расположения таблички изготовителя:

На надрамнике, в передней части, с правой стороны по ходу движения.

3. Место расположения идентификационного номера (VIN):

3.1. На надрамнике, в передней части, с правой стороны по ходу движения, рядом с табличкой изготовителя.

3.2. На табличке изготовителя.

4. Структура и содержание идентификационного номера транспортного средства:

1	2	3	4	5	6	7	8	9	10	11	12	13	14	15	16	17
X	3	W	4	5	3	3	A	0	?	?	?	?	?	?	?	?

поз. 1-3: Международный идентификационный код изготовителя (WMI):
X3W - ЗАО "БЕЦЕМА"

поз 4-9: обозначение модификаций транспортного средства:
"4533А0" – БЦМ-253

поз. 10: год выпуска согласно ГОСТ Р 51980-2002

поз. 11-17: производственный номер транспортного средства

SERTAUTO.RU

РОСС RU.МТ22.Е06545

Приложение № 3 к "Одобрению типа транспортного средства"

БЦМ-253

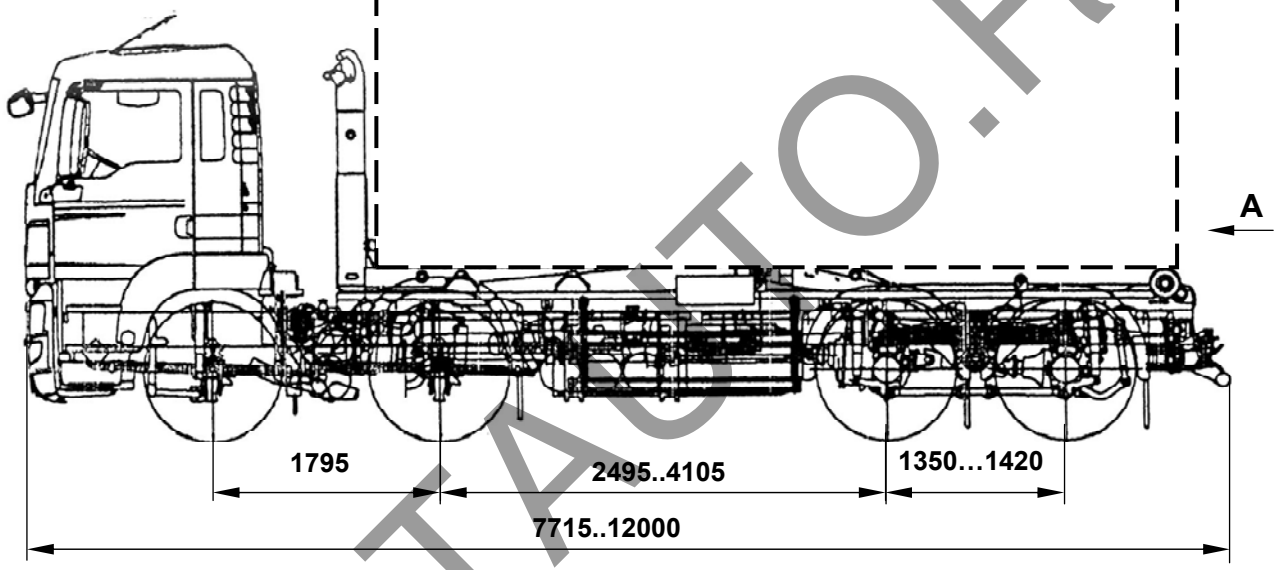

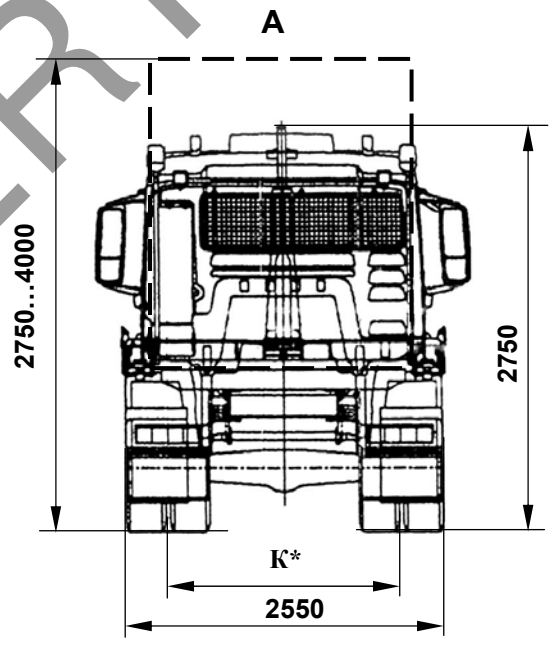

K* – колея колес осей
1-й и 2-й осей – = 1980…2160
3-й и 4-й осей – = 1795…1990

SERTAUTO.RU