**ОРГАН ПО СЕРТИФИКАЦИИ СПЕЦИАЛЬНЫХ И СПЕЦИАЛИЗИ-
РОВАННЫХ АВТОТРАНСПОРТНЫХ СРЕДСТВ
И УСЛУГ НА АВТОМОБИЛЬНОМ ТРАНСПОРТЕ – «САМТ-ФОНД»,
№ РОСС RU.0001.10МТ22 от 15 марта 2002 г. (127434, Москва, Дмитровское шоссе, 9)**
тел. 780-07-55

РОСС CZ.MT22.E02123

2005

30 декабря

Марка транспортного средства	**-**
Тип транспортного средства	**KOBIT K6**
Шасси транспортного средства	**MAN M2000-L тип LE 15.180 4x2 BB**
Категория транспортного средства	**N_3**
Код ТН ВЭД	**8705 90**
Код VIN	**WMAL81ZZ9…**
Заявитель, изготовитель и его адрес	**KOBIT spol. s.r.o.** **Rozvojova 135, 165 02 Praha, Czech Republic**

ОБЩИЕ ХАРАКТЕРИСТИКИ ТРАНСПОРТНОГО СРЕДСТВА

Колесная формула/ведущие колеса	4x2/задние
Схема компоновки транспортного средства	кабина над двигателем
Исполнение загрузочного пространства	металлический самосвальный бункер с вакуумно-подметальным оборудованием
Назначение транспортного средства	для содержания дорог и прочих территорий
Кабина	цельнометаллическая, двухдверная, двухместная, откидывающаяся вперед
Габаритные размеры, мм	
- длина	6000
- ширина	2500
- высота	3000
База, мм	3200
Колея передних/задних колес, мм	1850…2153/1680…2180
Масса снаряженного транспортного средства, кг (по ОСТ 37.001.408-85)	8190
Полная масса транспортного средства, кг	15000
- на переднюю ось	5000
- на заднюю ось	10000
Допустимая полная масса прицепа, кг	буксировка прицепа не предусмотрена

SERTAUTO.RU

РОСС CZ.MT22.E02123

Двигатель (марка, тип)	MAN D0834LFL03, четырехтактный дизель с турбонаддувом
- количество и расположение цилиндров	4, рядное
- рабочий объем, $см^3$	4580
- степень сжатия	18 ± 0,5
Максимальная мощность, кВт ($мин^{-1}$)	132 (2400)
Максимальный крутящий момент, Нм ($мин^{-1}$)	650 (1300-1700)
Топливо	дизельное
Система питания	впрыск топлива под давлением
ТНВД (марка, тип)	BOSCH VR 4/4/65 M1200
Форсунки (марка, тип)	BOSCH, DLLA 157 PV 3382934 или DSLA 157 P 955
Турбокомпрессор (марка, тип)	KKK K16 2465 OXBAA 7.82
Воздушный фильтр (марка, тип)	Knecht, 81.08301.6011/6244/6252/6278; 81.08301.6280/6281/6282/6288; 81.08400.6001/6010/6011/6017; 81.08401.6243/6244; Mann & Hummel, 81.08301.6277 или 83.08401.6003
Система выпуска и нейтрализации отработавших газов	один глушитель; нейтрализатор отработавших газов
Глушитель (марка, тип)	Eberspächer 81.15101.0191/0250/0251/0271/0291/0296; Roth 81.15101.0302/0304/0317
Нейтрализатор (марка, тип)	один катализатор с двумя керамическими монолитами
Трансмиссия	механическая
Сцепление (марка, тип)	FICHTEL & SACHS MFZ 330, MFZ 350, MFZ 362 или MFZ 395; фрикционное, сухое, однодисковое
Коробка передач (марка, тип)	Eaton FS 8309A; механическая
- число передач	вперед – 9, назад - 1
- передаточные числа коробки передач:	
Grawl -	12,57
I -	8,76
	6,52
II -	4,74
III -	3,53
IV -	2,48
V -	1,85
	1,34
VI -	1,00
VII -	13,14
VIII -	
З.Х. -	
Главная передача (марка, тип)	MAN HY-1175, гипоидная
- передаточное число главной передачи	5,833
Подвеска	
- передняя, задняя	параболические рессоры с гидравлическими амортизаторами и стабилизатором поперечной устойчивости

SERTAUTO.RU

Рулевое управление (марка тип)	ZF-8095/8098 или RBL C-500V , рулевой механизм типа "винт – шариковая гайка - рейка - сектор", с гидроусилителем
Тормозные системы	
- рабочая	пневматическая, двухконтурная, с разделением на контуры по осям, с осушителем воздуха и автоматическим регулированием тормозного усилия, тормозные механизмы колес – дисковые или барабанные, ABS/ASR
- запасная	один из контуров рабочей тормозной системы или стояночная тормозная система
- стояночная	тормозные механизмы задних колес с приводом от пружинных энергоаккумуляторов
- вспомогательная	моторный тормоз-замедлитель, трансмиссионный тормоз-замедлитель
Шины	
- марка	-
- размер	225/70R22,5; 275/80R22,5; 285/60R22,5; 295/60R22,5; 295/80R22,5; 305/60R22,5; 315/60R22,5; 315/70R22,5; 365/80R20; 395/85R20; 10R17,5; 10R22,5; 11R22,5
- индекс несущей способности	140/137 (225/70R22,5); 148/145 (225/70R22,5); 148/144 (275/80R22,5); 149/145 (285/60R22,5); 148/145 (295/60R22,5); 149/145 (295/80R22,5); 150/147 (305/60R22,5); 150/148 (315/60R22,5); 154/150 (315/70R22,5); 160 (365/80R20); 168 (395/85R20); 134/132 (10R17,5); 140/137 (10R22,5), 148/145 (11R22,5)
- категория скорости	F, G, J, K, L, M, N
Дополнительное оборудование транспортного средства	дополнительный отопитель, проблесковый маячок оранжевого цвета
Тип привода рабочих органов	гидравлический
Вместимость бункера для смета, $м^3$	6,5

SERTAUTO.RU

РОСС CZ.MT22.E02123

Действие данного «одобрения типа транспортного средства» распространяется на партию транспортных средств в количестве 100 (ста) шт.

Декларации о ввозимых на территорию Российской Федерации транспортных средствах данного типа (размер и отличительные признаки отдельных партий) передаются изготовителем или его официальным дилером ежемесячно (вне зависимости от факта поставки) в Орган по сертификации, на основании чего выдаются заверенные копии «одобрения типа транспортного средства».

SERTAUTO.RU

KOBIT K6

Описание маркировки транспортного средства приведено в приложении № 2.
Общий вид транспортного средства на одной странице приведен в приложении № 3.

Руководитель органа по сертификации

…… **М.И. Грифф** **С.В. Пугачев**
подпись инициалы, фамилия

Действует с **«30» декабря 2004 г.**

30 декабря 2004 г.

РОСС CZ.MT22.E02123

Приложение № 2 к "одобрению
типа транспортного средства"

ОПИСАНИЕ МАРКИРОВКИ ТРАНСПОРТНОГО СРЕДСТВА

1. Место расположения и форма знака соответствия:

На табличке изготовителя.

Знак соответствия выполнен по ГОСТ Р 50460-92 с указанием номера данного "Одобрения типа транспортного средства".

2. Место расположения таблички изготовителя:

На правой стойке двери кабины.

3. Место расположения идентификационного номера (код VIN):

3.1 На табличке изготовителя.

3.2 На раме спереди справа.

4. Структура и содержание идентификационного номера транспортных средств:

1	2	3	4	5	6	7	8	9	10	11	12	13	14	15	16	17
W	M	A	L	8	1	Z	Z	9	?	?	?	?	?	?	?	?

поз. 1-3: Международный идентификационный код изготовителя (WMI): WMA – Czech Republic, KOBIT spol. s.r.o.

поз 4-9: обозначение типа транспортного средства: “L81ZZ9” - KOBIT K6

поз. 10: год выпуска согласно ГОСТ Р 51980-2002

поз. 11-17: производственный номер транспортного средства

SERTAUTO.RU

РОСС CZ.MT22.E02123

Приложение № 3 к "Одобрению типа транспортного средства"

KOBIT K6

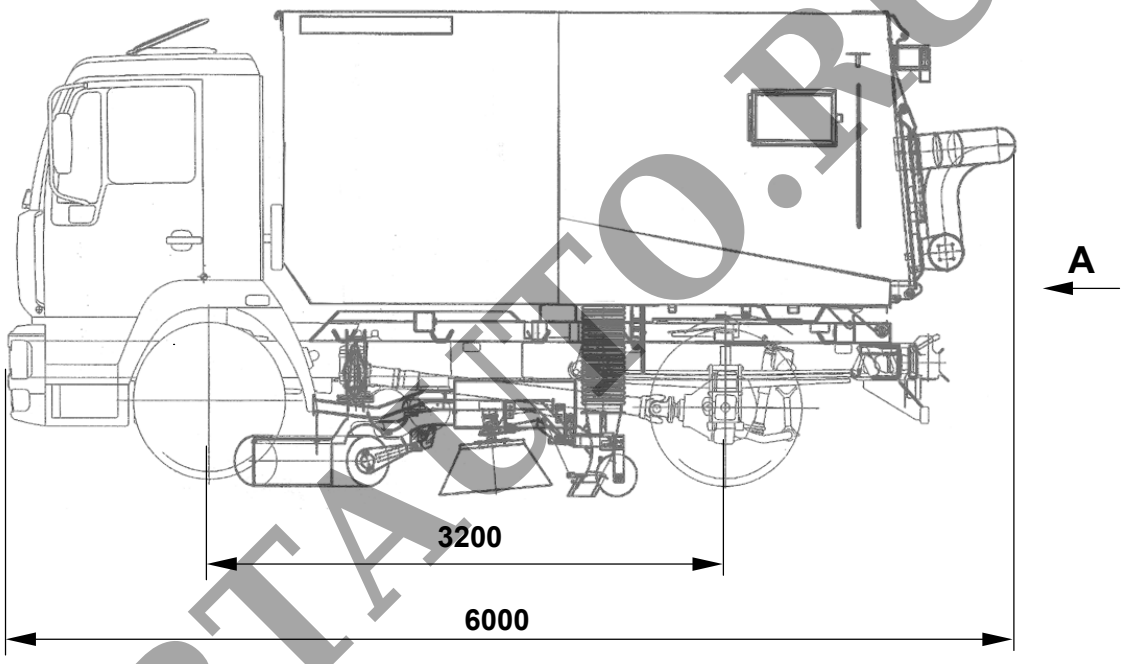

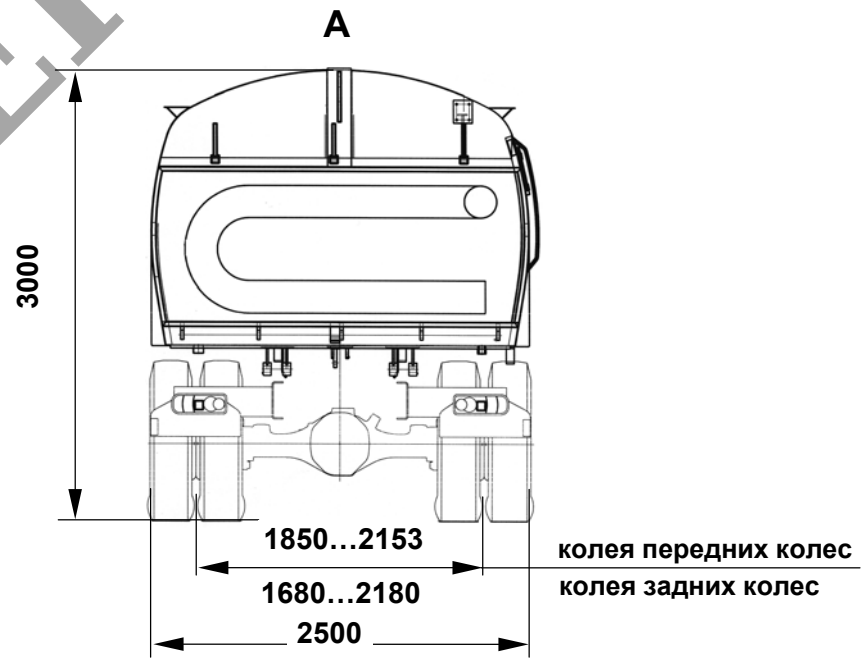

SERTAUTO.RU