ОРГАН ПО СЕРТИФИКАЦИИ
Фонд «Сертификация коммунальных машин» (Центр сертификации продукции строительного, дорожного и коммунального машиностроения)
№ РОСС RU.0001.11МТ15 от 02.06.2003г.
Россия, 192148, Санкт-Петербург, ул. Седова, 13. Телефон/факс: (812) 567-43-05

РОСС RU.MT15.E00852

Марка транспортного средства	—
Тип транспортного средства	**КО-424М (Мусоровоз кузовной КО-424М)**
Шасси транспортного средства	**ЗИЛ-433362**
Категория транспортного средства	**N_2**
Код ОКП	**48 5311**
Код VIN	**с X89424M00?0AT5006 по X89424M00?0AT5105**
Заявитель, изготовитель и его адрес	**ОАО ЭРМЗ "СПЕЦТРАНС"** **Россия, 198323, Санкт-Петербург, Волхонское шоссе, 116б**

ОБЩИЕ ХАРАКТЕРИСТИКИ ТРАНСПОРТНОГО СРЕДСТВА

Колесная формула / ведущие колеса	4 × 2 / задние
Схема компоновки транспортного средства	капотная; расположение двигателя - переднее продольное
Исполнение загрузочного пространства	цельнометаллический кузов самосвального типа с верхним загрузочным люком, правосторонним манипулятором и задним поднимающимся бортом
Назначение транспортного средства	для сбора твердых бытовых отходов из стандартных передвижных контейнеров, их уплотнения, транспортирования и механизированной выгрузки в местах обезвреживания и утилизации
Кабина	433110, двухдверная, трехместная, цельнометаллическая

SERTAUTO.RU

Габаритные размеры, мм	
- длина	6820
- ширина	2500
- высота	3050
База, мм	3800
Колея передних / задних колес, мм	1930 / 1850
Масса снаряженного транспортного средства, кг (по ОСТ 37.001.408-85)	7000
Полная масса транспортного средства, кг	11000
- на переднюю ось	2900
- на заднюю ось	8100
Допустимая полная масса прицепа, кг	буксировка прицепа не предусмотрена
Двигатель (марка, тип)	ЗИЛ-508.10, четырехтактный, бензиновый
- количество и расположение цилиндров	8, V-образное
- рабочий объем, $см^3$	6000
- степень сжатия	7,1
- максимальная мощность, кВт ($мин^{-1}$)	94,3 (3200)
- максимальный крутящий момент, Нм ($мин^{-1}$)	356 (1900)
Топливо	бензин с октановым числом не менее 80
Система питания	карбюраторная
Карбюратор (марка, тип)	ЗИЛ, К-96
Воздушный фильтр (марка, тип)	ВМ-21, инерционно-масляного типа
Система зажигания	неэкранированная, бесконтактно-транзисторная, с датчиком Холла
Датчик-распределитель (марка, тип)	МЗАТЭ-2, 6851.3706

SERTAUTO.RU

Катушка зажигания (марка, тип)	МЗАТЭ-2, 27.3705
Свечи зажигания (марка, тип)	ЧКЗ или ЭЗАЗС, А11 или УАПО, А11-1
Система выпуска и нейтрализации отработавших газов	один глушитель; нейтрализатор отработавших газов
Глушитель (марка, тип)	ООО "НТЦ МСП", 36.1201010-32
Нейтрализатор (марка, тип)	ООО "НПП ЭкоНАМИ", 21.1206010
Трансмиссия	механическая
Сцепление (марка, тип)	ЗИЛ-130, сухое, однодисковое
Коробка передач (марка, тип)	ЗИЛ-433360, механическая
- число передач - передаточные числа	вперед - 5, назад - 1
I - II - III - IV - V - З.Х. -	7,44 4,10 2,29 1,47 1,00 7,09
Главная передача (марка, тип)	ЗИЛ-130Г, гипоидная
- передаточное число	6,33
Подвеска	
- передняя	ЗИЛ-433360, зависимая, на двух продольных полуэллиптических рессорах, с гидравлическими телескопическими амортизаторами
- задняя	ЗИЛ-4331, зависимая, на двух продольных полуэллиптических рессорах
Рулевое управление (марка, тип)	ЗИЛ-4331, с гидроусилителем; рулевой механизм типа "винт - шариковая гайка - рейка - сектор"

SERTAUTO.RU

Тормозные системы		
- рабочая	пневматический двухконтурный привод с разделением на контуры по осям, с регулятором тормозных сил, с АБС; тормозные механизмы всех колес барабанные	
- стояночная	механический привод от пружинных энергоаккумуляторов к тормозным механизмам задних колес	
- запасная	стояночная тормозная система	
Специальные световые сигналы	проблесковый маяк	
Шины		
- марка	И-Н142Б-1, О-40БМ-1	М-184
- размер	9,00R20	9,00R20
- индекс несущей способности	136/133	136
- категория скорости	J	К

Действие данного «одобрения типа транспортного средства» распространяется на серию транспортных средств в количестве 100 (сто) шт. с номерами VIN с X89424M00?0AT5006 по X89424M00?0AT5105.

SERTAUTO.RU

КО-424М

Описание маркировки транспортного средства приведено в приложении № 2.
Общий вид транспортного средства на 1 с. приведен в приложении № 3.

Руководитель органа по сертификации

В. И. Колычев С. В. Пугачев

. . . . . .
подпись инициалы, фамилия

Действует с "04" апреля 2005 г.

23 марта 2005 г.

РОСС RU.MT15.E00852

Приложение № 2 к «одобрению типа транспортного средства»

ОПИСАНИЕ МАРКИРОВКИ ТРАНСПОРТНОГО СРЕДСТВА

1. Место расположения и форма знака соответствия:
   На табличке изготовителя.
   Знак соответствия выполнен по ГОСТ Р 50460-92 с указанием номера данного "Одобрения типа транспортного средства".

2. Место расположения таблички изготовителя:
   В нижней части задней стойки проема правой двери кабины.

3. Место расположения идентификационного номера (код VIN):
   3.1. На табличке изготовителя.
   3.2. На кузове, в передней нижней части, справа по ходу движения.

4. Структура и содержание идентификационного номера (номеров) транспортных средств:

1	2	3	4	5	6	7	8	9	10	11	12	13	14	15	16	17
X	*8*	*9*	*4*	*2*	*4*	*M*	*0*	*0*	*?*	*0*	*A*	*T*	*5*	*?*	*?*	*?*

поз. 1 - 3: *Международный идентификационный код изготовителя (WMI):*
X89- код изготовителя (см. также поз.12 – 14), указывающий на то, что объем его производства не превышает 500 ед. в год;
поз. 4 - 9: *424M00 – описательная часть идентификационного номера (VDS) КО-424М;*
поз. 10 – 17: *Указательная часть идентификационного номера (VIS), где:*
поз. 10: *? – код года выпуска согласно ГОСТ Р 51980-2002;*
поз. 11: *0 - постоянная;*
поз. 12 - 14: *AT5 - код изготовителя (совместно с WMI) - ОАО ЭРМЗ "СПЕЦТРАНС";*
поз. 15 - 17: *??? - производственный номер КО-424М (006 – 105).*

SERTAUTO.RU

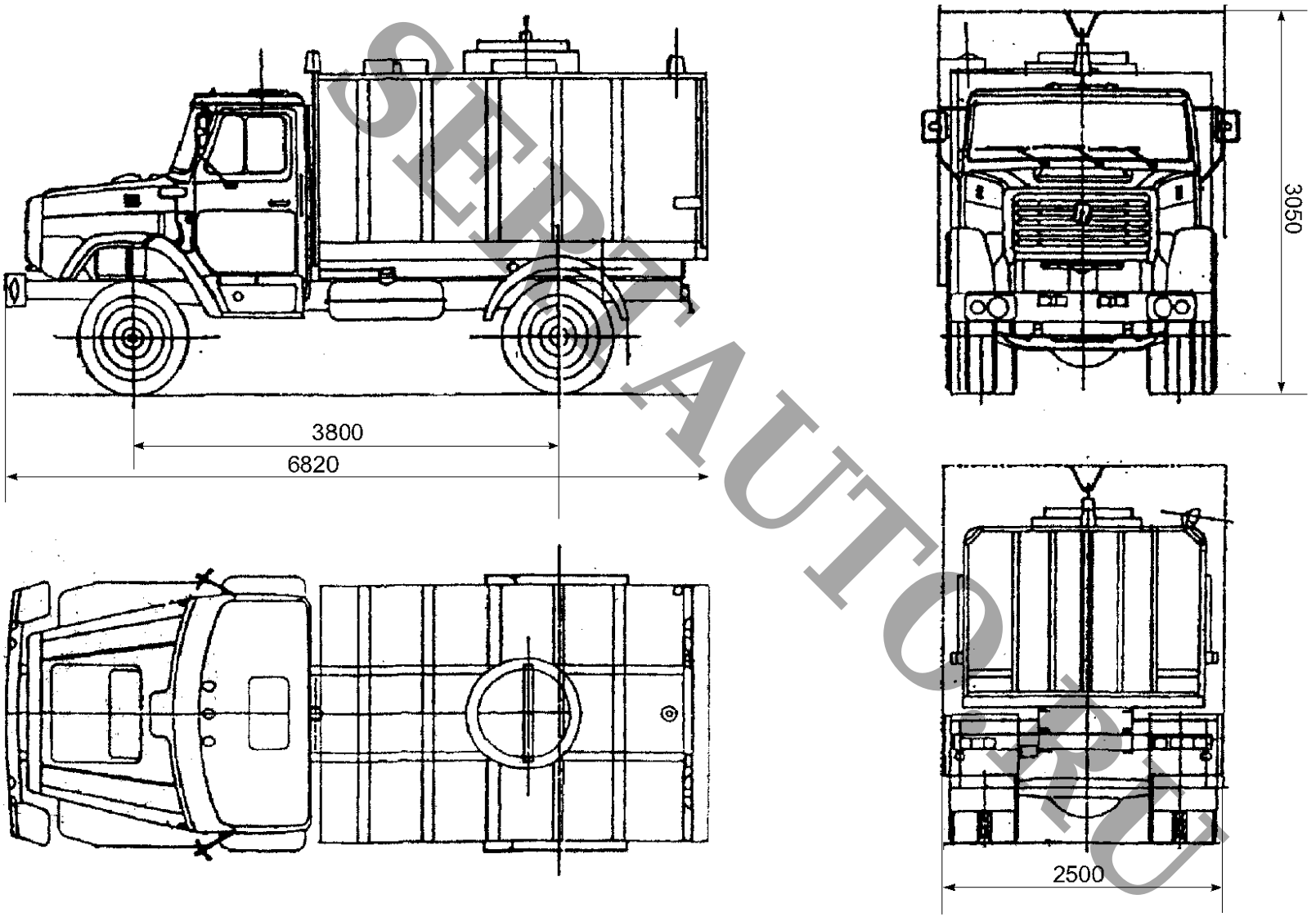

КО-424М (Мусоровоз кузовной КО-424М)

SERTAUTO.RU