Приложение 1 к «Одобрению типа транспортного средства» (лист 1 (1))

Рег. № BY/112 03.06.049 10037

ОБОЗНАЧЕНИЕ МАРКИРОВКИ ТРАНСПОРТНОГО СРЕДСТВА

Марка транспортного средства **ГАЗ**
Тип транспортного средства **автобус 3221, 32212, 32213, 322132, 322133, 32217, 322173, 2217, 22171**

1. Место расположения таблички изготовителя:

   1.1 На задней стойке проема правой двери кабины.

2. Место расположения идентификационного номера (VIN):

   2.1. На табличке изготовителя.

   2.2. На наружной панели передка кабины, под капотом с правой стороны по ходу движения.

3. Структура и содержание идентификационного номера транспортных средств:

1	2	3	4	5	6	7	8	9	10	11	12	13	14	15	16	17
X	**9**	**6**	**?**	**2**	**?**	**?**	**?**	**?**	**?**	**?**	**?**	**?**	**?**	**?**	**?**	**?**

поз. 1 - 3: Международный идентификационный код изготовителя (WMI):
X96 - ООО "Автозавод "ГАЗ", Российская Федерация.

поз. 4-9: Обозначение типа транспортного средства:
322100, 322130, 322120, 322132, 322133, 322170, 322173, 221700, 221710

поз. 10: Код модельного года.

поз. 11 - 17: Производственный номер транспортного средства.

Руководитель органа по сертификации _____ **М.С. Высоцкий**
подпись *инициалы, фамилия*

М.П.

Эксперт-аудитор по качеству _____ **С.И. Харкевич**
« 23 » февраля 2011г. *подпись* *инициалы, фамилия*

SERTAUTO.RU

Приложение 2 к «Одобрению типа транспортного средства» (лист 1 (3))

Рег. № BY/112 03.06.049 10037

ОБЩИЕ ХАРАКТЕРИСТИКИ ТРАНСПОРТНОГО СРЕДСТВА

Марка транспортного средства	**ГАЗ**
Тип транспортного средства	**автобус 3221, 32212, 32213, 322132, 322133, 32217, 322173, 2217, 22171**

Колесная формула / ведущие колеса	4 х 2 / задние (для 3221, 32212, 32213, 322132, 322133, 2217, 22171) 4 х 4 / все (для 32217, 322173)
Схема компоновки транспортного средства	полукапотная; расположение двигателя переднее продольное
Тип кузова / количество дверей	цельнометаллический или металлический, с пластиковой крышей на металлическом каркасе, закрытый, сварной, установлен на раме / 4

для модификаций:	**3221, 32217**	**32213, 322173**	**32212,322132**	**322133**	**2217, 22171**
Количество мест для сидения	1+8…9	1+13	1+12	1+13	1+5…10
Пассажировместимость, чел.	8…9	13	12	13	5…10

для модификаций:	**3221**	**32212**	**32213**	**322132**	**322133**	**32217**	**322173**	**2217**	**22171**
Габаритные размеры, мм									
-длина	5475	5700	5475	5700	5700	5475	5475	4810	
-ширина	2075							2030	
-высота	2200				2550	2300		2100	2200
База, мм	2900							2760	
Колея передних / задних колес, мм	1700 / 1560					1720 / 1560		1700 / 1700	
Масса снаряженного транспортного средства, кг:	2209-2567	2185-2751	2166-2520	2147-2499	2213-2573	2375-2751	2337-2709	1981-2373	
Технически допустимая общая масса транспортного средства, кг.	3010-3130	3265-3385	3315-3435	3225-3345	3370-3490	3195-3320	3505-3630	2655-3025	2675-3040
-на переднюю ось, кг	1055-1175	1145-1265	1160-1260	1130-1250	1180-1300	1180-1295	1295-1415	1275-1480	1285-1490
-на заднюю ось, кг	1955	2120	2155-2175	2095	2190	2015-2025	2210-2215	1380-1560	1390-1570
Допустимая масса прицепа, кг:	буксировка прицепа не предусмотрена								

Двигатель (марка, тип)	**УМЗ-4216**	**Cummins ISF 2.8s3129T**
	четырехтактный, бензиновый	четырехтактный дизель, с турбонаддувом
-количество и расположение цилиндров	4, рядное	
- рабочий объем, см^3	2890	2781
- степень сжатия	8,8	16,5
- максимальная мощность, кВт (мин$^{-1}$)	78,5 (4000)	88,3 (3200)
- максимальный крутящий момент, Нм (мин$^{-1}$)	220,5 (2500)	297,0 (1600…2700)
Топливо	бензин с октановым числом не менее 91	дизельное

SERTAUTO.RU

Приложение 2 к «Одобрению типа транспортного средства» (лист 2 (3))

Рег. № BY/112 03.06.049 10037

для двигателя :	**УМЗ-4216**	**Cummins ISF 2.8s3129T**
Система питания	впрыск топлива с электронным управлением	впрыск топлива под давлением
ТНВД (марка, тип)	-	Bosch CR/CP 1H3/L85/10-789S
Форсунки (марка, тип)	-	Bosch 0 445
Турбокомпрессор (марка, тип)	-	Holset HE211W
Воздушный фильтр (марка, тип)	АК31105-1109010, 3110-1109010-10, АК2217-1109010	АК2705-1109010
	с сухим бумажным элементом	
Система зажигания	микропроцессорная	---
Блок управления (марка, тип)	М10.3 4216.3763	---
Катушка зажигания (марка, тип)	3032.3705, 405.3705, 3012.3705, 5810.3705 или 48.3705	---
Свечи зажигания (марка, тип)	А17ДВРМ или LR15YC	---
Система выпуска и нейтрализации отработавших газов	один глушитель, один нейтрализатор	один глушитель, система нейтрализации отработавших газов отсутствует
Основной глушитель (марка, тип)	3221-1201008 или 2752-1201008	3221-1201008-50 или 27527-1201008-10
	с шумопоглощающей набивкой резонаторно-расширительного типа	
Каталитический нейтрализатор (марка, тип)	367.1206000-27, КФ.2310.1206005-30	---
Трансмиссия	механическая	
Сцепление (марка, тип)	фрикционное, сухое, однодисковое, с гидравлическим приводом	
Коробка передач (марка, тип)	трехвальная, полностью синхронизированная	
- число передач	вперед - 5, назад - 1	
- передаточные числа		
I -	4,050	3,786
II -	2,340	2,188
III -	1,395	1,304
IV -	1,000	1,000
V -	0,849	0,794
З.Х.-	3,510	3,280
Раздаточная коробка (марка, тип)	механическая, с межосевым блокируемым дифференциалом (для 32217, 322173)	
- число передач	2	
- передаточные числа		
- высшее	1,07	
- низшее	1,87	
Главная передача (марка, тип)	одинарная, гипоидная	
- передаточное число главной передачи	4,300 (для мод. с дв. УМЗ, колесной формулой 4х2) 5,125 (для мод. с дв. УМЗ, колесной формулой 4х4) 4,556 (с дв. Cummins)	

SERTAUTO.RU

Приложение 2 к «Одобрению типа транспортного средства» (лист 3 (3))

Рег. № BY/112 03.06.049 10037

Подвеска	
-передняя	для ГАЗ 3221??: зависимая, на продольных полуэллиптических рессорах, с гидравлическими телескопическими амортизаторами, со стабилизатором поперечной устойчивости или без него; для ГАЗ-2217??: независимая, на поперечных рычагах, пружинная, с газонаполненными телескопическими амортизаторами, со стабилизатором поперечной устойчивости или без него
-задняя	зависимая, на продольных полуэллиптических рессорах с гидравлическими телескопическими амортизаторами, со стабилизатором поперечной устойчивости или без него
Рулевое управление (марка, тип)	рулевой привод с гидроусилителем или без него, рулевой механизм типа "винт-шариковая гайка-рейка-сектор"
Тормозные системы	
-рабочая (марка, тип)	гидравлический двухконтурный привод, с вакуумным усилителем, с АБС, передние тормозные механизмы – дисковые, задние – барабанные
-запасная (марка, тип)	каждый контур рабочей тормозной системы
-стояночная (марка, тип)	механический (тросовый) привод к тормозным механизмам задних колес

для модификаций:	**3221, 32212, 32213, 322132, 322133**		**32217, 322173**	**2217, 22171**	
Шины (марка, тип)					
-размер	175R16C	185/75R16C	195R16C	215/65R16	225/60R16
-индекс несущей способности	98/96, 101/99	104/102	104/102	102	102
-категория скорости	N, Q	Q	L	T	Q

Дополнительное оборудование транспортного средства	утеплитель облицовки радиатора, сдвижная дверь с механическим приводом (электроприводом) – по заказу, клееные стекла салона – по заказу

Руководитель органа по сертификации _____ **М.С. Высоцкий**
подпись *инициалы, фамилия*

М.П.

Эксперт-аудитор по качеству _____ **С.И. Харкевич**
подпись *инициалы, фамилия*

« 23 » февраля 2011г.

SERTAUTO.RU

Приложение 3 к «Одобрению типа транспортного средства» (лист 1 (4))

Рег. № BY/112 03.06.049 10037

ОБЩИЙ ВИД ТРАНСПОРТНОГО СРЕДСТВА

Марка транспортного средства	**ГАЗ**
Тип транспортного средства	**автобус 3221, 32213, 32217, 322173, 2217, 22171**

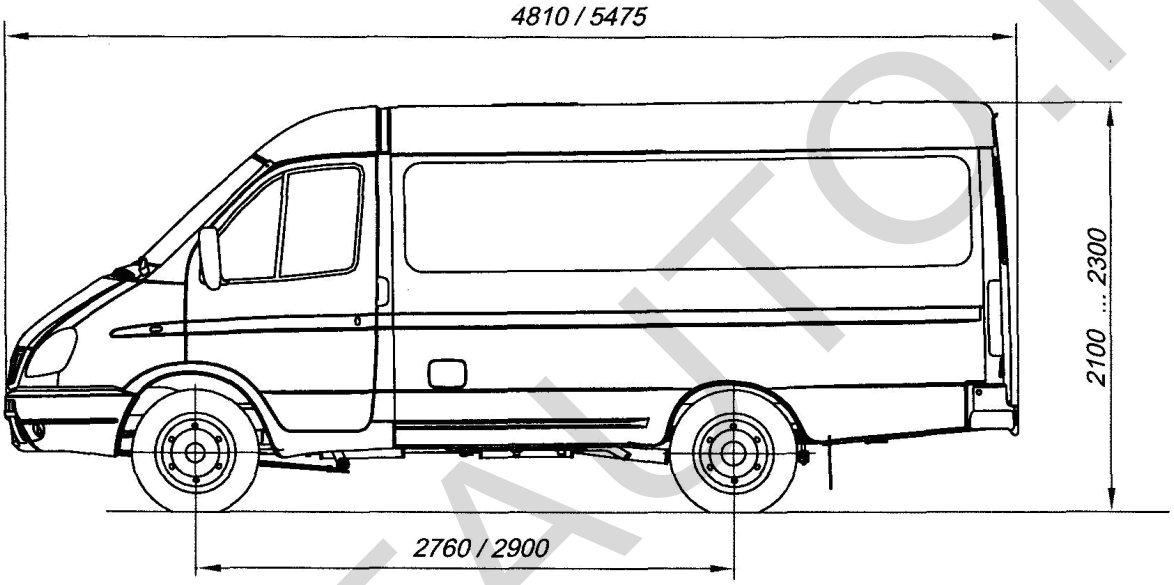

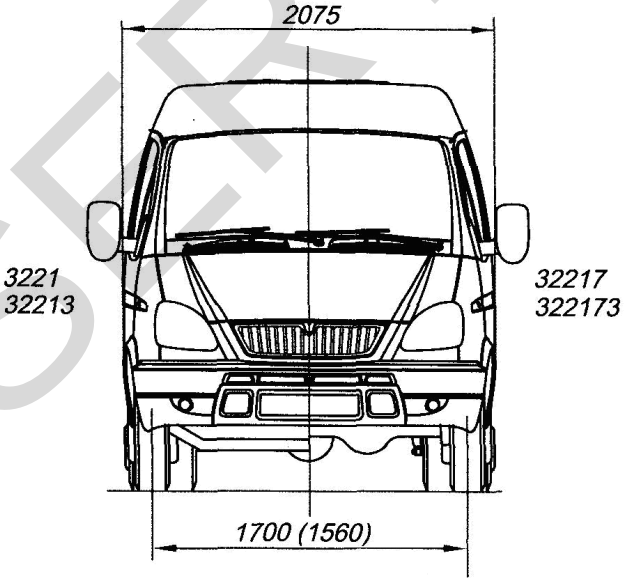

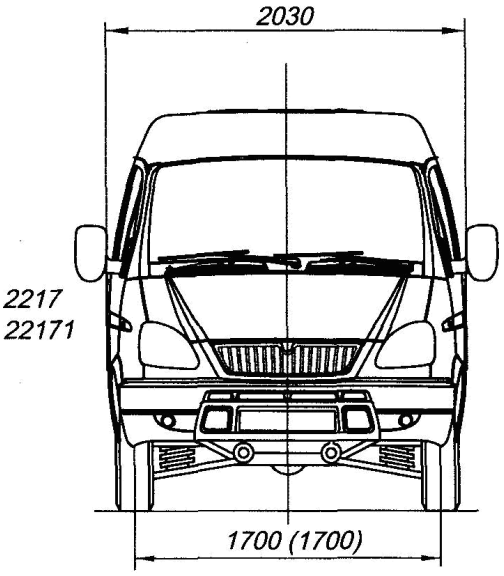

SERTAUTO.RU

Приложение 3 к «Одобрению типа транспортного средства» (лист 2 (4))

Рег. № BY/112 03.06.049 10037

Марка транспортного средства **ГАЗ**
Тип транспортного средства **автобус 32212, 322132, 322133**

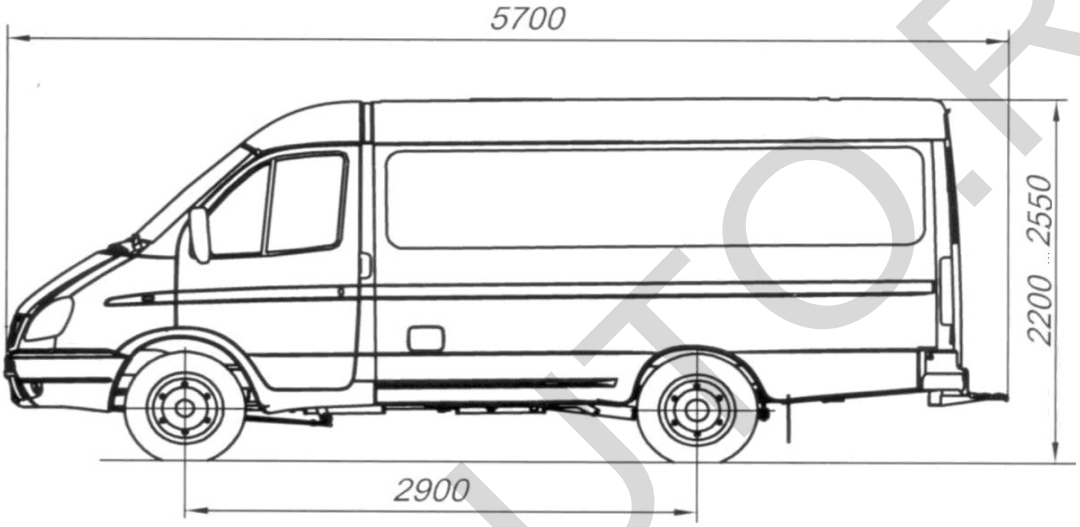

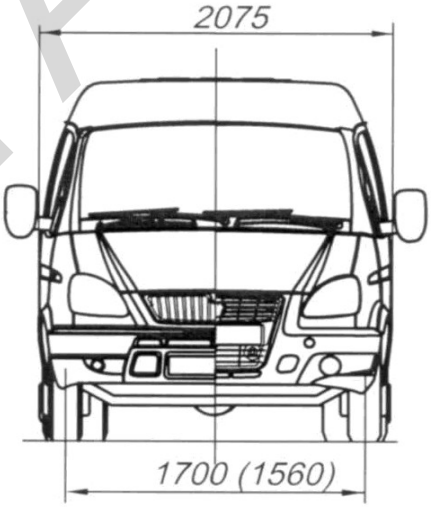

* - В скобках указана колея задних колес

SERTAUTO.RU

Приложение 3 к «Одобрению типа транспортного средства» (лист 3 (4))

Рег. № BY/112 03.06.049 10037

Марка транспортного средства **ГАЗ**
Тип транспортного средства **автобус 3221, 32217, 2217, 22171**

Варианты расстановки сидений

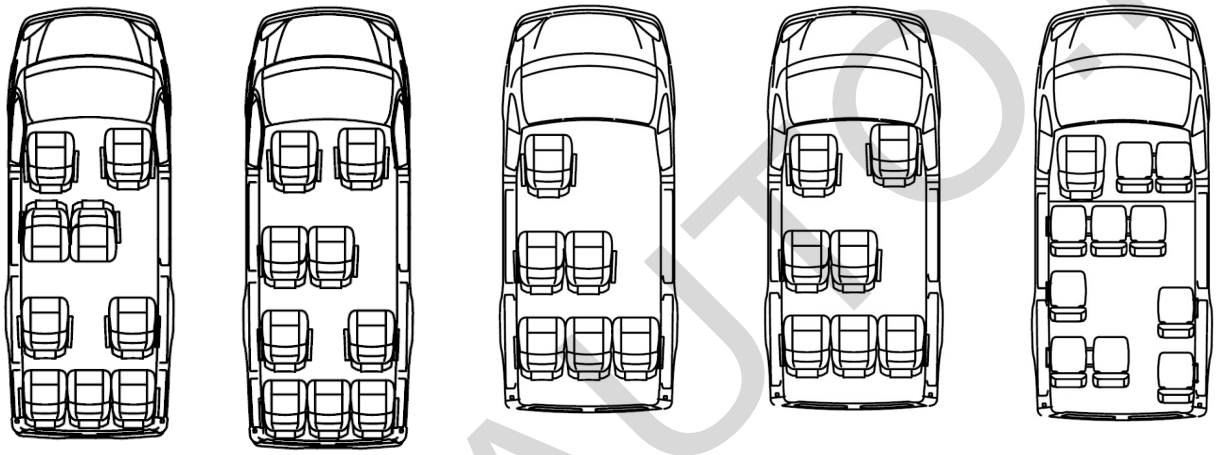

ГАЗ-3221, -32217 ГАЗ-2217, -22171

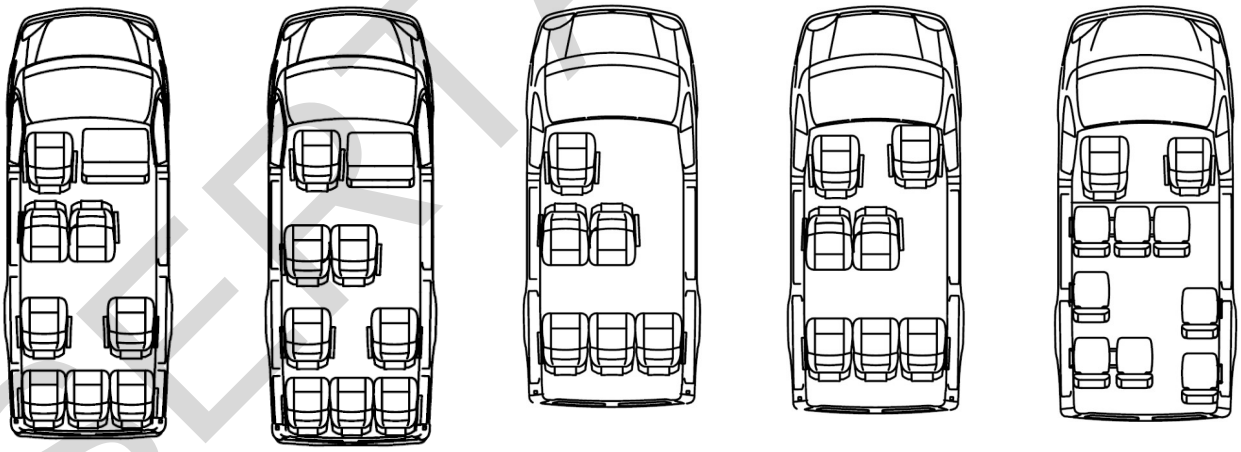

ГАЗ-3221, -32217 ГАЗ-2217, -22171

SERTAUTO.RU

Приложение 3 к «Одобрению типа транспортного средства» (лист 4 (4))

Рег. № BY/112 03.06.049 10037

Марка транспортного средства **ГАЗ**
Тип транспортного средства **автобус 32212, 32213, 322173, 322132, 322133,**

Варианты расстановки сидений

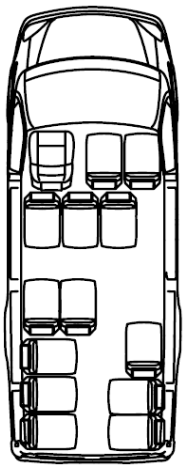
ГАЗ-322133

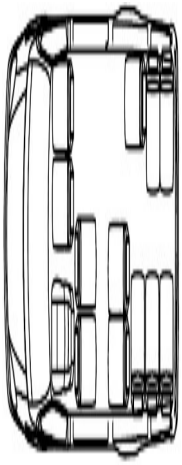
ГАЗ-322132

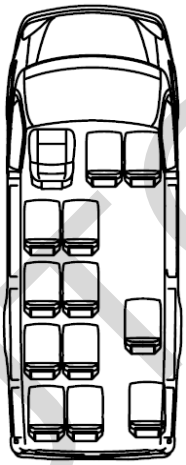
ГАЗ-32212

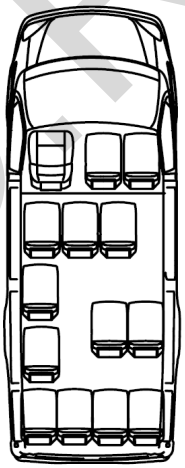
32213, 322173

Руководитель органа по сертификации _____ **М.С. Высоцкий**
подпись *инициалы, фамилия*

М.П.

Эксперт-аудитор по качеству _____ **С.И. Харкевич**
« 23 » февраля 2011г. *подпись* *инициалы, фамилия*

SERTAUTO.RU

Приложение 4 к «Одобрению типа транспортного средства» (лист 1 (4))

Рег. № BY/112 03.06.049 10037

СВОДНЫЙ ЛИСТ
«Сообщений, касающихся официального утверждения типа транспортного средства» и сертификатов соответствия

ТНПА и (или) законодательные акты	Наименование Органа по сертификации (организации), выдавшего «Сообщение...», сертификат соответствия и т.п.	Номер документа, дата выдачи
1	2	3
Правила ЕЭК ООН № 10-02 Электромагнитная совместимость	Федеральное агентство по техническому регулированию и метрологии, Российская Федерация Орган по сертификации автомототехники - механических транспортных средств, запасных частей и принадлежностей (ОС АНО-ЦСС АМТ), Российская Федерация «ИНСАТ», НП «Институт сертификации автомототехники», Российская Федерация	E22 10R-02 02005 Ext.2 Сертификаты соответствия № РОСС RU.MT25.B17046 от 20.09.2010 № РОСС RU.MT25.B15011 от 18.12.2009 № РОСС RU.MT35.B00202 от 16.12.2009
Правила ЕЭК ООН № 13-10 Тормозные системы	Федеральное агентство по техническому регулированию и метрологии, Российская Федерация «ИНСАТ», НП «Институт сертификации автомототехники», Российская Федерация	E22 13R-10 07018 E22 13R-10 07019 E22 13R-10 07027 Сертификат соответствия № РОСС RU.MT35.B00204 от 16.12.2009
Правила ЕЭК ООН № 14-03, 14-05 Места крепления ремней безопасности ГАЗ-32212	Государственный комитет Российской Федерации по стандартизации и метрологии (Госстандарт России), Российская Федерация Орган по сертификации автомототехники - механических транспортных средств, запасных частей и принадлежностей (ОС АНО-ЦСС АМТ), Российская Федерация «ИНСАТ», НП «Институт сертификации автомототехники», Российская Федерация	E22 14R-05 04030 Сертификаты соответствия № РОСС RU.MT25.B13856 от 23.09.2009 № РОСС RU.MT25.B15854 от 03.06.2010 № РОСС RU.MT35.B00255 от 07.04.2010
Правила ЕЭК ООН № 16-04 Ремни безопасности	Орган по сертификации автомототехники - механических транспортных средств, запасных частей и принадлежностей (ОС АНО-ЦСС АМТ), Российская Федерация RDW Centrum voor voertuigtechniek en informatie, The Netherlands Ministerstvo dopravy, Chech Repablic Estonian National Motor Vehicle Registration Centre, Estonia	Сертификат соответствия № РОСС RU.MT25.B14227 от 18.11.2009 E4 16R-04 27166 Ext.08, E4 16R-04 28155 Ext.05, E4 16R-04 31145, E4 16R-04 32080 Ext.01, E4 16R-04 32084 Ext.06, E4 16R-04 32087 Ext.05, E4 16R-04 33143 Ext.01, E4 16R-04 33144, E8 16R-04 16446, E8 16R-04 16447, E8 16R-04 16448, E8 16R-04 16513, E8 16R-04 16514, E8 16R-04 16515, E8 16R-04 16516, E8 16R-04 16517, E8 16R-04 16518 Ar4m E29 16R-04 075, Ar4m E29 16R-04 077, Ar4m E29 16R-04 079, Ar4m E29 16R-04 083, Ar4m E29 16R-04 084, Ar4m E29 16R-04 085, Ar4m E29 16R-04 086, Ar4m E29 16R-04 087, Ar4m E29 16R-04 088, Ar4m E29 16R-04 089, Ar4m E29 16R-04 090, Ar4m E29 16R-04 098
Правила ЕЭК ООН № 18-02 Противоугонные устройства	Федеральное агентство по техническому регулированию и метрологии, Российская Федерация	E22 18R-02 01022 Ext.03

SERTAUTO.RU

Приложение 3 к «Одобрению типа транспортного средства» (лист 2 (4))

Рег. № BY/112 03.06.049 10037

1	2	3
Правила ЕЭК ООН № 24-03 Дымность транспортных средств с двигателями с воспламенением от сжатия	«ИНСАТ», НП «Институт сертификации автомототехники», Российская Федерация	Сертификат соответствия № C-RU.MT35.B.00045 от 16.12.2009 (дв. Cummins ISF 2.8s3129T)
Правила ЕЭК ООН № 25-04 Подголовники сидений	Федеральное агентство по техническому регулированию и метрологии, Российская Федерация	E22 25R-04 03074 Ext.01
Правила ЕЭК ООН № 28-00 Звуковые сигнальные устройства и их установка	Федеральное агентство по техническому регулированию и метрологии, Российская Федерация «ИНСАТ», НП «Институт сертификации автомототехники», Российская Федерация	E22 28R-00 03018 Ext.02 E22 28R-00 06028 Сертификаты соответствия № РОСС RU.MT35.B00160 от 28.10.2009 № РОСС RU.MT35.B00169 от 12.11.2009 № РОСС RU.MT35.B00170 от 12.11.2009 № РОСС RU.MT35.B00276 от 18.06.2010
Правила ЕЭК ООН № 30-02 Пневматические шины	Государственный комитет Российской Федерации по стандартизации и метрологии (Госстандарт России), Российская Федерация Федеральное агентство по техническому регулированию и метрологии, Российская Федерация	E22 30R-02 0300 Ext.01 E22 30R-02 0354 E22 30R-02 0275 Ext.01
Правила ЕЭК ООН № 39-00 Спидометры	Федеральное агентство по техническому регулированию и метрологии, Российская Федерация ИНСАТ», НП «Институт сертификации автомототехники», Российская Федерация	E22 39R-00 03025 Ext.02 Сертификат соответствия № РОСС RU.MT35.B00171 от 12.11.2009
Правила ЕЭК ООН № 43-00 Безопасные стекла	Ministere de l'equipement, des transports et du tourisme, France Ministere des communications et de l'infrastructure, Belgium Közlekedési Föfelügyelet (General Inspectorate of Transport), Hungary Ajoneuvohallinto (Motor Vehicle Administration), Finland Государственный комитет Российской Федерации по стандартизации и метрологии (Госстандарт России), Российская Федерация «ИНСАТ», НП «Институт сертификации автомототехники», Российская Федерация	E2 43R-00 1232 Ext.05 E2 43R-00 1246 Ext.06 E2 43R-00 0881 Ext.03 E6 43R-00 7968 E6 43R-00 7969 Ext.02 E6 43R-00 8558 Ext.02 E7 43R-00 4338 Ext.02 E17 43R-00 00209 E17 43R-00 00232 E17 43R-00 00098 Ext.01 E22 43R-00 0040, E22 43R-00 0041, E22 43R-00 0042, E22 43R-00 0027, E22 43R-00 0052, E22 43R-00 0079 Сертификат соответствия № РОСС RU.MT35. B00272 от 13.05.2010
Правила ЕЭК ООН № 46-01, 46-02 Устройства непрямого обзора и их установка	Федеральное агентство по техническому регулированию и метрологии, Российская Федерация «ИНСАТ», НП «Институт сертификации автомототехники», Российская Федерация	E22 46R-01 96065 Ext.08 Сертификаты соответствия № РОСС RU.MT35.B00172 от 12.11.2009 № РОСС RU.MT35.B00287

SERTAUTO.RU

		от 22.06.2010

SERTAUTO.RU

Приложение 3 к «Одобрению типа транспортного средства» (лист 3 (4))

Рег. № BY/112 03.06.049 10037

1	2	3
Правила ЕЭК ООН №48-03 (Правила ЕЭК ООН №№ 1-02, 3-02, 4-00, 6-01, 7-02, 19-02, 23-00, 37-03, 38-00) Установка устройств освещения и световой сигнализации	ИНСАТ», НП «Институт сертификации автомототехники», Российская Федерация	Сертификат соответствия № РОСС RU.MT35.B00248 от 11.02.2010
Правила ЕЭК ООН № 49-04А Выбросы вредных веществ автомобилей с дизельными двигателями	«ИНСАТ», НП «Институт сертификации автомототехники», Российская Федерация	Сертификат соответствия № C-RU.MT35.B.00045 от 16.12.2009 (дв. Cummins ISF 2.8s3129T)
Правила ЕЭК ООН № 51-02 Внешний шум ГАЗ-32212	«ИНСАТ», НП «Институт сертификации автомототехники», Российская Федерация	Сертификаты соответствия № РОСС RU.MT35.B00077 от 20.05.2008 (дв. УМЗ 4216) № РОСС RU.MT35.B00206 от 16.12.2009 (дв. УМЗ 4216) № РОСС RU.MT35.B00212 от 16.12.2009 (дв. Cummins ISF 2.8s3129T) № РОСС RU.MT35.B00369 от 15.09.2010 (дв. Cummins ISF 2.8s3129T) № РОСС RU.MT35.B00254 от 31.03.2010 № РОСС RU.MT35.B00283 от 18.06.2010 (дв. Cummins ISF 2.8s3129T)
Правила ЕЭК ООН № 52-01 Маломестные автобусы ГАЗ-322133, 32212 ГАЗ-322132 ГАЗ-32212 ГАЗ-32212 ГАЗ-322133, 322132	Государственный комитет Российской Федерации по стандартизации и метрологии (Госстандарт России), Российская Федерация «ИНСАТ», НП «Институт сертификации автомототехники», Российская Федерация	E22 52R-01 03068 Ext.02 E22 52R-01 04049 Ext.01 Сертификаты соответствия № РОСС RU.MT35.B00176 от 12.11.2009 № РОСС RU.MT35.B00226 от 16.12.2009 № РОСС RU.MT35.B00254 от 31.03.2010 № РОСС RU.MT35.B00279 от 04.06.2010 № РОСС RU.MT35.B00280 от 04.06.2010
Правила ЕЭК ООН № 52-01 Маломестные автобусы (кроме п.п. 5.1, 5.3, 5.6.1.1, 5.6.3.1, 5.7.1.1-5.7.1.7, 5.7.5- 5.7.8, 5.9, 5.10) ГАЗ-3221, 32213, 32217, 322173, 2217, 22171	«ИНСАТ», НП «Институт сертификации автомототехники», Российская Федерация	Сертификаты соответствия № РОСС RU.MT35.H00003 от 27.05.2008 № РОСС RU.MT35.B00177 от 12.11.2009 № РОСС RU.MT35.B00277 от 31.05.2010
Правила ЕЭК ООН № 79-01 Рулевое управление	Федеральное агентство по техническому регулированию и метрологии, Российская Федерация	E22 79R-01 96071 Ext.03
Правила ЕЭК ООН № 80-01 Прочность сидений и их креплений ГАЗ-32212	Государственный комитет Российской Федерации по стандартизации и метрологии (Госстандарт России), Российская Федерация Орган по сертификации автомототехники - механических транспортных средств, запасных частей и принадлежностей (ОС АНО-ЦСС АМТ), Российская Федерация «ИНСАТ», НП «Институт сертификации автомототехники», Российская Федерация	E22 80R-01 03043 Сертификаты соответствия № РОСС RU.MT25.B13857 от 23.09.2009 № РОСС RU.MT25.B15855 от 03.06.2010 № РОСС RU.MT35.B00256 от 07.04.2010

SERTAUTO.RU

Приложение 3 к «Одобрению типа транспортного средства» (лист 4 (4))

Рег. № BY/112 03.06.049 10037

1	2	3
Правила ЕЭК ООН № 83-05А Выделение загрязняющих газообразных веществ с отработавшими газами двигателей внутреннего сгорания	«ИНСАТ», НП «Институт сертификации автомототехники», Российская Федерация Орган по сертификации автомототехники - механических транспортных средств, запасных частей и принадлежностей (ОС АНО-ЦСС АМТ),Российская Федерация	Сертификаты соответствия № C-RU.MT35.B.00040 от 16.12.2009 (дв. УМЗ 4216) № C-RU.MT35.B.00038 от 16.12.2009 (дв. УМЗ 4216) № C- RU.MT35.B.00032 от 22.06.2009 (дв. УМЗ 4216) № C- RU.MT35.B.00021 от 02.07.2008 (дв. УМЗ 4216) № C- RU.MT25.B.01182 от 18.12.2009 (дв. УМЗ 4216)
ГОСТ Р 51616-2000 (СТБ ГОСТ Р 51616) Внутренний шум	«ИНСАТ», НП «Институт сертификации автомототехники», Российская Федерация	Сертификаты соответствия № РОСС RU.MT35.B00214 от 16.12.2009 (дв. УМЗ 4216) № РОСС RU.MT35.B00224 от 16.12.2009 (дв. Cummins ISF 2.8s3129T) № РОСС RU.MT35.B00285 от 18.06.2010 (дв. Cummins ISF 2.8s3129T) № РОСС RU.MT35.B00370 от 15.09.2010 (дв. Cummins ISF 2.8s3129T)
ГОСТ Р 51206-2004 (ГОСТ 12.1.005-88) Содержание вредных веществ в воздушном объеме салона	Орган по сертификации автомототехники - механических транспортных средств, запасных частей и принадлежностей (ОС АНО-ЦСС АМТ), Российская Федерация «ИНСАТ», НП «Институт сертификации автомототехники», Российская Федерация	Сертификат соответствия № РОСС RU.MT25.B12062 от 25.09.2008 (дв. УМЗ 4216) Сертификаты соответствия № РОСС RU.MT35.B00191 от 11.12.2009 № РОСС RU.MT35.B00219 от 16.12.2009 (дв. УМЗ 4216) № РОСС RU.MT35.B00225 от 16.12.2010 (дв. Cummins ISF 2.8s3129T)
ГОСТ Р 51266-99 (СТБ ГОСТ Р 51266) Обзорность транспортных средств	«ИНСАТ», НП «Институт сертификации автомототехники», Российская Федерация	Сертификат соответствия № РОСС RU.MT35.B00193 от 11.12.2009
СТБ 914-99 Транспортные средства. Место установки номерного знака	ГНУ «Объединенный институт машиностроения НАН Беларуси» – Центр сертификационных испытаний мобильных машин, Республика Беларусь	Протокол испытаний №ПРО-Ц10.0053/11(1) от 14.01.2011
СТБ 984-2009 Транспортные средства. Маркировка	то же	Протокол испытаний №ПРО-Ц10.0054/11(1) от 14.01.2011

Руководитель органа по сертификации _____ **М.С. Высоцкий**
подпись *инициалы, фамилия*

М.П.

Эксперт-аудитор по качеству _____ **С.И. Харкевич**
подпись *инициалы, фамилия*
« 23 » февраля 2011г.

SERTAUTO.RU