E-JP.MT20.A.00097

01 февраля 2012 —

Орган по сертификации продукции
«МАДИ-ФОНД» НО «Фонд поддержки потребителей»
125829, г. Москва, Ленинградский пр-т, д. 64, ОГРН: 1037739238756
№ РОСС RU.0001.11МТ20 от 04.03.2011 г. до 04.03.2016 г
тел.: (499) 155-08-03, (499) 155-04-45, факс: (495) 785-05-12, e-mail: info@maditest.ru

МАРКА	**KAWASAKI**
КОММЕРЧЕСКОЕ НАИМЕНОВАНИЕ	**VERSYS 1000**
ТИП	**LZT00A**
МОДИФИКАЦИИ	**A/1**
КАТЕГОРИЯ	**L_3**
ЭКОЛОГИЧЕСКИЙ КЛАСС	—
КОД ОКП / ТН ВЭД	**45 2850 / 8711 50**
ЗАЯВИТЕЛЬ И ЕГО АДРЕС	**Общество с ограниченной ответственностью "Фудзи моторс " (ООО "Фудзи моторс"), 121353, г. Москва, Сколковское шоссе, д. 31, стр. 16, Российская Федерация ОГРН: 1027700234650, тел.: (495) 771-66-75, факс: (495) 771-66-75**
ИЗГОТОВИТЕЛЬ И ЕГО АДРЕС	**KAWASAKI HEAVY INDUSTRIES, LTD., P.O. Box 16, 1-1, Kawasaki-cho Akashi, 673-8666, Japan тел.: (81) 78-922-5039, факс: (81) 78-922-3396**
ПРЕДСТАВИТЕЛЬ ИЗГОТОВИТЕЛЯ И ЕГО АДРЕС	**Общество с ограниченной ответственностью "Фудзи моторс "* (ООО "Фудзи моторс "), 121353, г. Москва, Сколковское шоссе, д. 31, стр. 16, Российская Федерация ОГРН: 1027700234650, тел.: (495) 771-66-75, факс: (495) 771-66-75**
СБОРОЧНЫЙ ЗАВОД И ЕГО АДРЕС	**P.O. Box 16, 1-1, Kawasaki-cho Akashi, 673-8666, Japan**
ПОСТАВЩИК СБОРОЧНЫХ КОМПЛЕКТОВ И ЕГО АДРЕС	—

соответствуют установленным в Российской Федерации требованиям технического регламента о безопасности колесных транспортных средств.

---

* на основании доверенности ООО "Фудзи моторс "от 29.11.2011 г представителем заявителя является ООО «Мир моторов» (236006 г. Калининград, Московский пр-т, 83-89, м-н «Байкер», ОГРН 1063905006516, тел/факс(4012)-531-651)

SERTAUTO.RU

Действие данного ОДОБРЕНИЯ ТИПА ТРАНСПОРТНОГО СРЕДСТВА распространяется на партию транспортных средств в количестве **150 (ста пятидесяти) шт.**.

Данное ОДОБРЕНИЕ ТИПА ТРАНСПОРТНОГО СРЕДСТВА без приложений недействительно.

Приложение № 1. Общие характеристики транспортного средства

Приложение № 2. Перечень документов, явившихся основанием для оформления ОДОБРЕНИЯ ТИПА ТРАНСПОРТНОГО СРЕДСТВА

Приложение № 3. Описание маркировки транспортного средства

Приложение № 4. Общий вид транспортного средства на двух страницах

ДОПОЛНИТЕЛЬНАЯ ИНФОРМАЦИЯ

отсутствует

Руководитель органа по сертификации ..... **А.М. Иванов**

подпись инициалы, фамилия

ОДОБРЕНИЕ ТИПА ТРАНСПОРТНОГО СРЕДСТВА УТВЕРЖДЕНО.

Внесена запись в реестр за № E-JP.MT20.A.00097 от 01 февраля 2012

Заместитель руководителя **РОССТАНДАРТА** ..... **А.В. Зажигалкин**

наименование федерального органа исполнительной власти, выполняющего функции компетентного административного органа Российской Федерации в соответствии с Женевским Соглашением 1958 года подпись инициалы, фамилия

SERTAUTO.RU

E-JP.MT20.A.00097

ОБЩИЕ ХАРАКТЕРИСТИКИ ТРАНСПОРТНОГО СРЕДСТВА

Количество и расположение колес	2, в средней продольной плоскости
Колесная формула / ведущие колеса	2x1 / заднее
Схема компоновки транспортного средства	двигатель в базе
Расположение двигателя	поперечное
Количество мест для сидения	2
Рама	штампосварная, объемная
Габаритные размеры, мм	
– длина	2235 или 2335
– ширина	900 или 945
– высота	1405…1430
База, мм	1520
Масса транспортного средства в снаряженном состоянии, кг	239
Полная масса транспортного средства, кг	
– технически допустимая	459
Максимальная осевая масса, кг (технически допустимая)	
– на переднюю ось	152
– на заднюю ось	307
Двигатель (марка, тип)	Kawasaki, ZRT00DE бензиновый, 4-х тактный, охлаждение жидкостное
– количество и расположение цилиндров	4, рядное
– рабочий объем цилиндров, $см^3$	1043
– степень сжатия	10,3
Максимальная мощность, кВт ($мин^{-1}$) измеренная в соответствии с Директивой ЕС № 95/1	86,8 (9000)
Максимальный крутящий момент, Н·м ($мин^{-1}$)	102,0 (7700)
Топливо	бензин с октановым числом не менее 95
Система питания (тип)	многоточечный впрыск топлива
Топливный насос (маркировка)	Mitsubishi Electric, UC-T35KU65
Форсунки (тип, маркировка)	Mitsubishi Electric, EAT 289
Воздушный фильтр (тип, маркировка)	бумажный, Kawasaki
Глушители шума впуска (маркировка)	Kawasaki, KHI A 151
Система зажигания (тип)	транзисторная
Распределитель (маркировка)	Toyo Denso, 59026-0034
Коммутатор (маркировка)	DENSO, 21175-0735

SERTAUTO.RU

Катушка зажигания (маркировка)	DENSO, JO458
Свечи (маркировка)	NGK, CR9EIA-9
Система выпуска и нейтрализации отработавших газов	один глушитель каталитический нейтрализатор отработавших газов
Нейтрализатор (маркировка)	Kawasaki, KHI M 137
Глушитель (маркировка)	Kawasaki, KHI K 617
Трансмиссия (тип)	механическая
Сцепление (марка, тип)	многодисковое, работающее в масле
Коробка передач (марка, тип)	с ножным управлением
– число передач	вперед -6
– передаточные числа	
I -	2,692
II -	1,950
III -	1,529
IV -	1,304
V -	1,136
VI -	0,958
Главная передача (тип, маркировка)	цепная
– передаточное число	2,867
– передаточное число промежуточной передачи	1,627
Подвеска	
Передняя (описание)	телескопическая подпружиненная вилка с двумя гидравлическими телескопическими амортизаторами
Задняя (описание)	пружинная, рычажная с телескопическим амортизатором
Рулевое управление (описание)	мотоциклетного типа
– рулевой механизм (тип, маркировка)	—
Тормозные системы	
Рабочая (описание)	ручной гидравлический привод к тормозному механизму переднего колеса; тормозной механизм двухдисковый;
	ножной механический привод к тормозному механизму заднего колеса; тормозной механизм дисковый с АБС
Запасная (описание)	каждый контур рабочей тормозной системы
Стояночная (описание)	—
– усилитель (маркировка)	—
– компрессор (маркировка)	—
– тормозные цилиндры (маркировка)	NISSIN

SERTAUTO.RU

E-JP.MT20.A.00097

Шины	размерность	минимально допустимый индекс нагрузки	скоростная категория	статический радиус, мм
Dunlop Qualifier	120/70ZR17M/C	58	W	293
	180/55ZR17M/C	73	W	307

Руководитель органа по сертификации _____ **А.М. Иванов**

подпись инициалы, фамилия

SERTAUTO.RU

E-JP.MT20.A.00097

ОПИСАНИЕ МАРКИРОВКИ ТРАНСПОРТНОГО СРЕДСТВА

1. Место расположения и форма знака обращения на рынке:

   Рядом с табличкой изготовителя.

   Знак обращения на рынке выполнен в соответствии с Постановлением Правительства Российской Федерации от 19 ноября 2003 г. № 696.

2. Место расположения таблички изготовителя:

   На раме, с правой стороны спереди.

3. Место расположения идентификационного номера:

3.1. На табличке изготовителя.

3.2. На рулевой колонке, с правой стороны

4. Структура и содержание идентификационного номера (номеров) транспортных средств:

1	2	3	4	5	6	7	8	9	10	11	12	13	14	15	16	17
J	K	A	L	Z	T	0	0	A	A	A	?	?	?	?	?	?

поз. 1 - 3: Международный идентификационный код изготовителя (WMI) – JKA - для KAWASAKI HEAVY INDUSTRIES, LTD.

поз. 4 - 9 Описательная часть - тип транспортного средства – **LZT00A**

поз. 10: Модификация (А –**A/1**)

поз. 11: Код сборочного завода (А - **Akashi, Japan)**

поз. 12- 17: Производственный номер транспортного средства.

Руководитель органа по сертификации _____ **А.М. Иванов**

подпись инициалы, фамилия

SERTAUTO.RU

E-JP.MT20.A.00097

ОБЩИЙ ВИД ТРАНСПОРТНОГО СРЕДСТВА
KAWASAKI LZT00A (A/1)

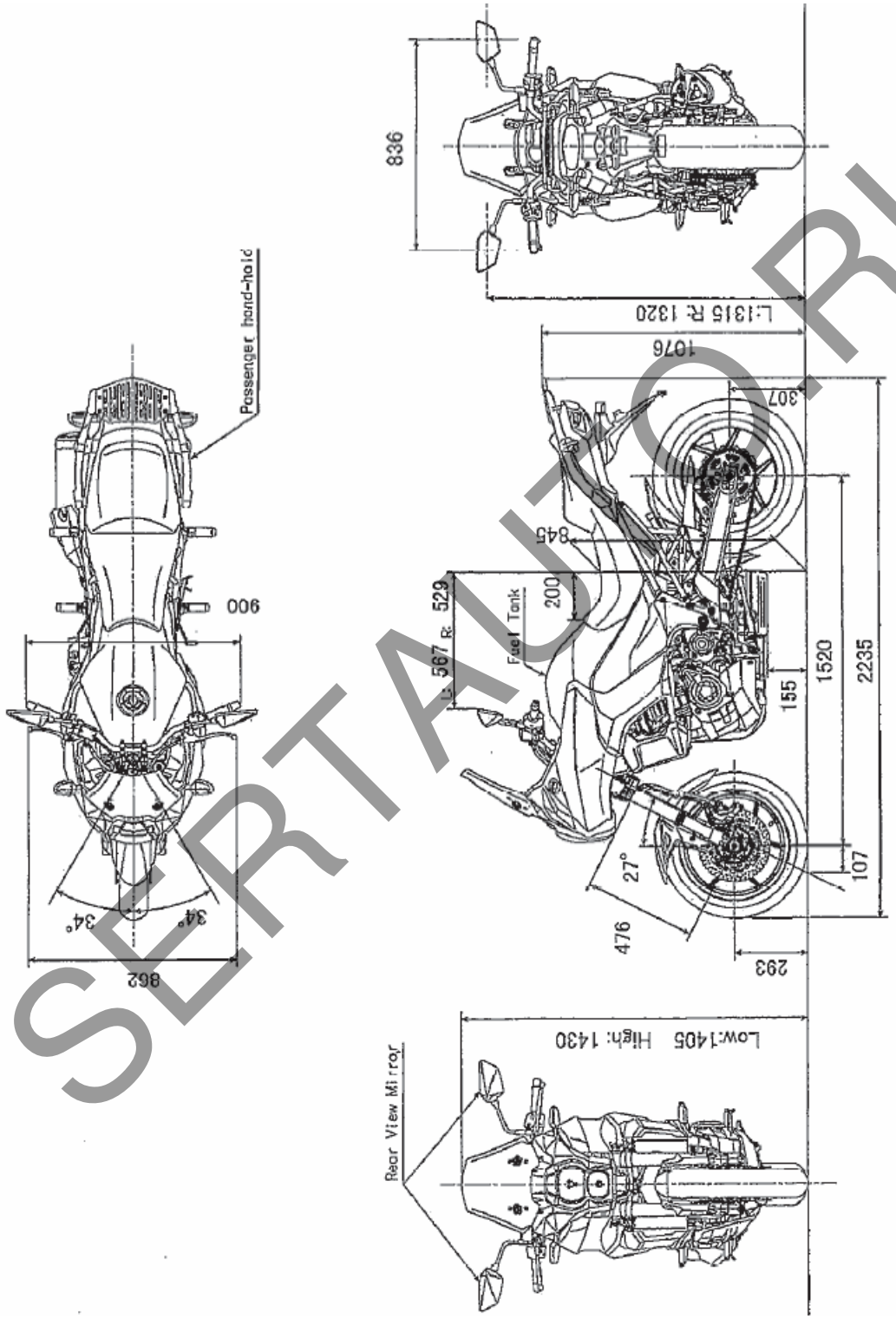

SERTAUTO.RU

ОБЩИЙ ВИД ТРАНСПОРТНОГО СРЕДСТВА
KAWASAKI LZT00A (A/1)

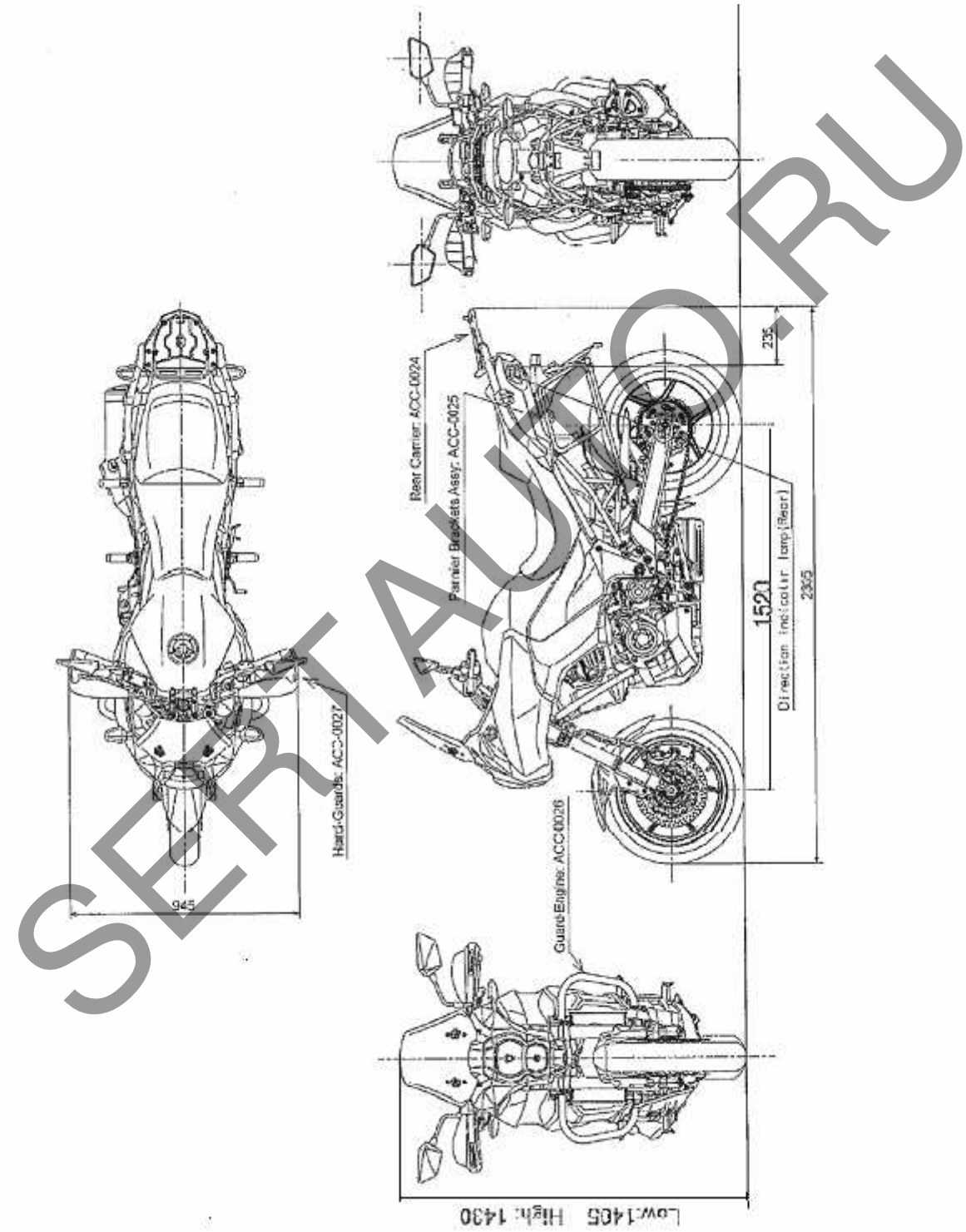

SERTAUTO.RU

Страница для заполнения полей данных (сначала между знаками вопроса вставляются новые символы, затем удаляются знаки вопроса, поля в тексте обновляются автоматически при печати или предварительном просмотре документа, в тексте номер ОТТС трогать не следует !!!):

ОТТС № **E-JP.MT20.A.00097**
Бланк № 0004763

SERTAUTO.RU