E-RU.MP03.B.00113

14 января 2013 г. **13 января 2016 г.**

«Сертификационный центр «ТЕСТ-СДМ»
Негосударственной некоммерческой организации
«Ассоциация по безопасности машин и оборудования «ТЕСТ-СДМ», ОГРН 1027739616838,
аттестат аккредитации № РОСС RU.0001.11МР03 с 10.03.2011 г. по 10.03.2016 г.,
Российская Федерация, 125424, г. Москва, Волоколамское ш., д. 73,
телефон: (495) 490-58-80, факс: (495) 490-59-07, e-mail: testsdm@testsdm.ru

SERTAUTO.RU

МАРКА	—	
КОММЕРЧЕСКОЕ НАИМЕНОВАНИЕ	**автомобиль грузовой**	**автомобиль-самосвал**
ТИП	**552910, 552911**	**552900, 552901, 552903, 552904, 552905**
ШАССИ	**КАМАЗ-65115-А4 (для 552910, 552900, 552901, 552903, 552904); КАМАЗ-65117-А4 (для 552911, 552905)**	
МОДИФИКАЦИИ	—	
КАТЕГОРИЯ	**N_3G**	
ЭКОЛОГИЧЕСКИЙ КЛАСС	**4**	
КОД ОКП / ТН ВЭД	**45 1116 / 8704 23**	**45 1153 / 8704 23**
ЗАЯВИТЕЛЬ И ЕГО АДРЕС	**Общество с ограниченной ответственностью «Планета» (ООО «Планета»), ОГРН 1023601514243, Российская Федерация, 397908, Воронежская обл., г. Лиски, ул. Индустриальная, д. 12А, телефон: (47391) 4-22-24, факс: (47391) 4-22-24**	
ИЗГОТОВИТЕЛЬ И ЕГО АДРЕС	**Общество с ограниченной ответственностью «Планета» (ООО «Планета»), ОГРН 1023601514243, Российская Федерация, 397908, Воронежская обл., г. Лиски, ул. Индустриальная, д. 12А, телефон: (47391) 4-22-24, факс: (47391) 4-22-24**	
ПРЕДСТАВИТЕЛЬ ИЗГОТОВИТЕЛЯ И ЕГО АДРЕС	—	
СБОРОЧНЫЙ ЗАВОД И ЕГО АДРЕС	**Российская Федерация, 397908, Воронежская обл., г. Лиски, ул. Индустриальная, д. 12А**	
ПОСТАВЩИК СБОРОЧНЫХ КОМПЛЕКТОВ И ЕГО АДРЕС	—	

соответствуют установленным в Российской Федерации требованиям технического регламента о безопасности колесных транспортных средств.

Действие данного ОДОБРЕНИЯ ТИПА ТРАНСПОРТНОГО СРЕДСТВА распространяется на серийно выпускаемую продукцию.

Данное ОДОБРЕНИЕ ТИПА ТРАНСПОРТНОГО СРЕДСТВА без приложений не действительно.

Приложение № 1. Общие характеристики транспортного средства.

Приложение № 2. Перечень документов, явившихся основанием для оформления ОДОБРЕНИЯ ТИПА ТРАНСПОРТНОГО СРЕДСТВА.

Приложение № 3. Описание маркировки транспортного средства.

Приложение № 4. Общий вид транспортного средства на двух страницах.

ДОПОЛНИТЕЛЬНАЯ ИНФОРМАЦИЯ

Транспортные средства 552910, 552911 предназначены для перевозки различных грузов.

Транспортные средства 552900, 552901, 552903, 552904, 552905 предназначены для перевозки различных сыпучих строительных, сельскохозяйственных и промышленных грузов.

Транспортные средства не предназначены для перевозки пищевых продуктов и опасных грузов.

Руководитель органа по сертификации _____ **М.В. Топольский**

подпись инициалы, фамилия

ОДОБРЕНИЕ ТИПА ТРАНСПОРТНОГО СРЕДСТВА УТВЕРЖДЕНО

Внесена запись в реестр за № E-RU.MP03.B.00113 от 14 января 2013 г.

Заместитель руководителя **РОССТАНДАРТА** _____ **А.В. Зажигалкин**

наименование федерального органа исполнительной власти, выполняющего функции компетентного административного органа Российской Федерации в соответствии с Женевским Соглашением 1958 года

подпись инициалы, фамилия

SERTAUTO.RU

E-RU.MP03.B.00113

ОБЩИЕ ХАРАКТЕРИСТИКИ ТРАНСПОРТНОГО СРЕДСТВА

Колесная формула / ведущие колеса	6 х 4 / задней тележки						
Схема компоновки транспортного средства	кабина над двигателем						
Расположение двигателя	переднее продольное						
Исполнение загрузочного пространства	самосвальный кузов с боковой (для 552900, 552901, 552905), или задней (для 552903, 552904), или трехсторонней (для 552900, 552901) разгрузкой; бортовая платформа (для 552910, 552911)						
Кабина	цельнометаллическая, двухдверная, двух- или трехместная, со спальным местом или без него, откидывающаяся вперед						
для ТС	552900	552903	552910	552901	552904	552905	552911
Габаритные размеры, мм - длина	7800 - 8500	7200 - 7750	8500	7650	6700 - 7250	10060	10170
- ширина	2550						
- высота	3300						
База, мм	3690 + 1320			3190 + 1320		4970 + 1320	
Колея передних / средних, задних колес, мм	2043 / 1890						
для ТС	552900	552903	552910	552901	552904	552905	552911
Масса транспортного средства в снаряженном состоянии, кг	11000 - 11310	10000 - 10350	9010	10760	10000 - 10300	11350	9350
Полная масса транспортного средства (технически допустимая), кг	25200					24000	
Максимальная осевая масса (технически допустимая), кг - на переднюю ось	6200					6000	
- на заднюю тележку	19000					18000	
Максимальная масса прицепа (с тормозной системой), кг	13000					14000	
Максимальная масса автопоезда (технически допустимая), кг	38200					38000	
Двигатель (марка, тип)	CUMMINS, 6ISBe4 300; четырехтактный, дизельный, с турбонаддувом						
- количество и расположение цилиндров	6, рядное						
- рабочий объем цилиндров, $см^3$	6700						
- степень сжатия	17,3±0,3						
- максимальная мощность, кВт ($мин^{-1}$), по Правилам ЕЭК ООН № 85	219 (2300)						
- максимальный крутящий момент, Н•м ($мин^{-1}$)	1097 (1400)						
Топливо	дизельное						
Система питания (тип)	впрыск топлива под давлением						
Блок управления (маркировка)	Cummins, CM2150E						
ТНВД (тип, маркировка)	Bosch, CR/CP3HS3						
Форсунки (тип, маркировка)	Bosch, CRIN2 (0 445)						
Нагнетатель воздуха (тип, маркировка)	Holset, HE351W						
Воздушный фильтр (тип, маркировка)	740.05-1109510-07; ФВ 721.1109510-07						
Система выпуска и нейтрализации отработавших газов	глушитель, совмещенный с нейтрализатором (система SCR)						
Глушитель-нейтрализатор (маркировка)	300730-А						

SERTAUTO.RU

E-RU.MP03.B.00113

Трансмиссия (тип)	механическая		
Сцепление (марка, тип)	ZF&SACHS, MFZ-430; фрикционное, сухое, однодисковое		
Коробка передач (марка, тип)	ZF 9S1310TO; механическая, девятиступенчатая		
- число передач	вперед - 9, назад - 1		
- передаточные числа			
I	9,48		
II	6,58		
III	4,68		
IV	3,48		
V	2,62		
VI	1,89		
VII	1,35		
VIII	1,00		
IX	0,75		
З.Х.	8,97		
Главная передача (тип, маркировка)	КАМАЗ, центральный двухступенчатый редуктор с блокируемым межколесным дифференциалом		
- передаточное число	5,43; 5,94; 6,53		
Подвеска			
Передняя (описание)	зависимая, рессорная, с гидравлическими телескопическими амортизаторами, с резиновыми буферами, со стабилизатором поперечной устойчивости		
Задняя (описание)	зависимая, рессорно-балансирная, с реактивными штангами		
Рулевое управление (описание)	с гидроусилителем		
- рулевой механизм (тип, маркировка)	КАМАЗ, 4310-3400020 типа «винт - шариковая гайка - рейка - сектор»		
Тормозные системы			
Рабочая (описание)	пневматическая, двухконтурная с разделением контуров на переднюю ось и заднюю тележку, с АБС, тормозные механизмы всех колес барабанного типа		
Запасная (описание)	каждый из контуров рабочей тормозной системы		
Стояночная (описание)	тормозные механизмы колес задней тележки, приводимые в действие пружинными энергоаккумуляторами, объединенными с тормозными камерами		
Вспомогательная (износостойкая) (описание)	моторный тормоз-замедлитель		
- компрессор (маркировка)	К5 115 01 135 0; 53205-3509015-20; LK 8906, 225cc(3971519)		
- тормозные камеры (маркировка)	передние типа 30: 661-3519310; 25.3519311; К5 427 02 003 1; 423 107 014 0; передние типа 24: 661-3519210; 25.3519211; задние типа 24/20: 661-3519200		
Шины			
- размерность	10.00R20	11.00R20	11R22,5
- минимально допустимый индекс нагрузки	146/143 или 149/146	150/146	146/143
- скоростная категория	K или J	K	L
- статический радиус, мм	488	505	489

Руководитель органа по сертификации _____ **М.В. Топольский**

подпись инициалы, фамилия

SERTAUTO.RU

E-RU.MP03.B.00113

Перечень документов, явившихся основанием для оформления
ОДОБРЕНИЯ ТИПА ТРАНСПОРТНОГО СРЕДСТВА

Элементы объектов технического регулирования, в отношении которых установлены требования безопасности	Наименование и происхождение документа, подтверждающего соответствие	Номер документа и дата выпуска
1	2	3
Возможность оснащения тахографами, Пункт 8(1) Раздела II технического регламента о безопасности колесных транспортных средств	Декларация, Общество с ограниченной ответственностью «Планета», Российская Федерация	Д-RU.MP03.B.00445 с 09.01.2013 г. по 09.01.2017 г.
Интерфейс, Пункт 9 Раздела II технического регламента о безопасности колесных транспортных средств	— "— "—	— "— "—
Световозвращатели, Правила ЕЭК ООН № 3-02, включая дополнения 1-10	Одобрение типа, Орган по сертификации специальных и специализированных автотранспортных средств и услуг на автомобильном транспорте НО «Фонд развития сертификации спецавтотранспорта, средств механизации и технологий выполнения работ в строительстве» (ОС САТС «САМТ-Фонд»), РОСС RU.0001.10МТ22, Российская Федерация	K-RU.MT22.B.00008.P1 с 30.12.2011 г. по 30.12.2014 г.
	Сертификат, Орган по сертификации изделий электрооборудования и электроники для механических транспортных средств, тракторов и прицепов АНО «СЕРТЭТ» (ОС «СЕРТЭТ»), РОСС RU.0001.11МТ08, Российская Федерация	РОСС RU.MT08.B03935 с 26.02.2010 г. по 26.02.2013 г.
Устройства для освещения заднего номерного знака, Правила ЕЭК ООН № 4-00, включая дополнения 1-14	Одобрение типа, ОС САТС «САМТ-Фонд», РОСС RU.0001.10МТ22, Российская Федерация	K-RU.MT22.B.00008.P1 с 30.12.2011 г. по 30.12.2014 г.
Указатели поворота, Правила ЕЭК ООН № 6-01, включая дополнения 1-19	— "— "—	— "— "—
Габаритные огни, сигналы торможения, Правила ЕЭК ООН № 7-02, включая дополнения 1-16	— "— "—	— "— "—
	Сертификат, ОС «СЕРТЭТ», РОСС RU.0001.11МТ08, Российская Федерация	C-RU.MT08.B.00039 с 14.02.2011 г. по 14.02.2013 г.
Устойчивость к воздействию внешних источников электромагнитного излучения и электромагнитная совместимость, Правила ЕЭК ООН № 10-03	Одобрение типа, ОС САТС «САМТ-Фонд», РОСС RU.0001.10МТ22, Российская Федерация	K-RU.MT22.B.00008.P1 с 30.12.2011 г. по 30.12.2014 г.

SERTAUTO.RU

E-RU.MP03.B.00113

1	2	3
Эффективность тормозных систем, Правила ЕЭК ООН № 13-11	Одобрение типа, ОС САТС «САМТ-Фонд», РОСС RU.0001.10МТ22, Российская Федерация	K-RU.MT22.B.00008.P1 с 30.12.2011 г. по 30.12.2014 г.
Места крепления ремней безопасности, Правила ЕЭК ООН № 14-07	— "— "—	— "— "—
Требования к ремням безопасности и оснащению удерживающими системами, Правила ЕЭК ООН № 16-06	— "— "—	— "— "—
Защита транспортного средства от несанкционированного использования, Правила ЕЭК ООН № 18-03	— "— "—	— "— "—
Передние противотуманные фары, Правила ЕЭК ООН № 19-03, включая дополнения 1 и 2	— "— "—	— "— "—
Фонари заднего хода, Правила ЕЭК ООН № 23-00, включая дополнения 1-15	— "— "—	— "— "—
Звуковые сигнальные приборы, Правила ЕЭК ООН № 28-00, включая дополнения 1-3	— "— "—	— "— "—
Защитные свойства кабин, Правила ЕЭК ООН № 29-02, включая дополнение 1	— "— "—	— "— "—
Лампы накаливания, Правила ЕЭК ООН № 37-03, включая дополнения 1-34	— "— "—	— "— "—
	Сертификат, ОС «СЕРТЭТ», РОСС RU.0001.11МТ08, Российская Федерация	C-DE.MT08.B.00049 с 24.02.2011 г. по 24.02.2014 г.
Задние противотуманные огни, Правила ЕЭК ООН № 38-00, включая дополнения 1-14	Одобрение типа, ОС САТС «САМТ-Фонд», РОСС RU.0001.10МТ22, Российская Федерация	K-RU.MT22.B.00008.P1 с 30.12.2011 г. по 30.12.2014 г.
Механизмы измерения скорости, Правила ЕЭК ООН № 39-00, включая дополнения 1-5	— "— "—	— "— "—
Оснащение безопасными стеклами, Правила ЕЭК ООН № 43-00, включая дополнения 1-10	— "— "—	— "— "—
Оснащение устройствами непрямого обзора, Правила ЕЭК ООН № 46-02, включая дополнения 1-4	— "— "—	— "— "—
Количество, месторасположение, характеристики и действие устройств освещения и световой сигнализации, Правила ЕЭК ООН № 48-03, включая дополнения 1-3	— "— "—	— "— "—
	Сертификат, Орган по сертификации «Сертификационный центр «ТЕСТ-СДМ» Негосударственной некоммерческой организации «Ассоциация по безопасности машин и оборудования «ТЕСТ-СДМ», РОСС RU.0001.11МР03, Российская Федерация	C-RU.MP03.B.00709 с 09.01.2013 г. по 09.01.2017 г.

SERTAUTO.RU

E-RU.MP03.B.00113

1	2	3
Внешний шум, Правила ЕЭК ООН № 51-02, включая дополнения 1-4, 6	Одобрение типа, ОС САТС «САМТ-Фонд», РОСС RU.0001.10МТ22, Российская Федерация	K-RU.MT22.B.00008.P1 с 30.12.2011 г. по 30.12.2014 г.
Оснащение шинами, Правила ЕЭК ООН № 54-00, включая дополнения 1-17	— "— "—	— "— "—
Оснащение сцепными устройствами, Правила ЕЭК ООН № 55-01, включая дополнение 1	— "— "—	— "— "—
Оснащение задними защитными устройствами грузовых транспортных средств, Правила ЕЭК ООН № 58-01	Сертификат, Орган по сертификации «Сертификационный центр «ТЕСТ-СДМ» Негосударственной некоммерческой организации «Ассоциация по безопасности машин и оборудования «ТЕСТ-СДМ», РОСС RU.0001.11МР03, Российская Федерация	C-RU.MP03.B.00710 с 09.01.2013 г. по 09.01.2017 г.
Травмобезопасность наружных выступов, Правила ЕЭК ООН № 61-00, включая дополнение 1	Одобрение типа, ОС САТС «САМТ-Фонд», РОСС RU.0001.10МТ22, Российская Федерация	K-RU.MT22.B.00008.P1 с 30.12.2011 г. по 30.12.2014 г.
Количество, месторасположение и характеристики задних опознавательных знаков для транспортных средств большой длины и грузоподъемности, Правила ЕЭК ООН № 70-01, включая дополнения 1-7	Сообщение, RDW, The Netherlands	E4-70R-01 7012 Ext.05 от 27.11.2007 г.
	Сертификат, Орган по сертификации «Сертификационный центр «ТЕСТ-СДМ» Негосударственной некоммерческой организации «Ассоциация по безопасности машин и оборудования «ТЕСТ-СДМ», РОСС RU.0001.11МР03, Российская Федерация	C-RU.MP03.B.00711 с 09.01.2013 г. по 09.01.2017 г.
Оснащение боковыми защитными устройствами грузовых транспортных средств, Правила ЕЭК ООН № 73-00, включая дополнение 1	Сертификат, Орган по сертификации «Сертификационный центр «ТЕСТ-СДМ» Негосударственной некоммерческой организации «Ассоциация по безопасности машин и оборудования «ТЕСТ-СДМ», РОСС RU.0001.11МР03, Российская Федерация	C-RU.MP03.B.00712 с 09.01.2013 г. по 09.01.2017 г.
Рулевое управление, Правила ЕЭК ООН № 79-01, включая дополнения 1-3	Одобрение типа, ОС САТС «САМТ-Фонд», РОСС RU.0001.10МТ22, Российская Федерация	K-RU.MT22.B.00008.P1 с 30.12.2011 г. по 30.12.2014 г.
Устройства ограничения максимальной скорости, Правила ЕЭК ООН № 89-00, включая дополнение 1	— "— "—	— "— "—
Боковые габаритные фонари, Правила ЕЭК ООН № 91-00, включая дополнения 1-11	— "— "—	— "— "—
	Сертификат, ОС «СЕРТЭТ», РОСС RU.0001.11МТ08, Российская Федерация	РОСС RU.MT08.B03935 с 26.02.2010 г. по 26.02.2013 г.

SERTAUTO.RU

1	2	3
Светоотражающая маркировка, Правила ЕЭК ООН № 104-00, включая дополнения 1-6	Сертификат, ОС «СЕРТЭТ», РОСС RU.0001.11МТ08, Российская Федерация	РОСС US.MT08.B04001 с 01.06.2010 г. по 01.06.2013 г.
Фары ближнего и дальнего света, Правила ЕЭК ООН № 112-00, включая дополнения 1-12	Одобрение типа, ОС САТС «САМТ-Фонд», РОСС RU.0001.10МТ22, Российская Федерация	K-RU.MT22.B.00008.P1 с 30.12.2011 г. по 30.12.2014 г.
Уровень шума от качения шин, Правила ЕЭК ООН № 117-01	— "— "—	— "— "—
Системы отопления, Правила ЕЭК ООН № 122-00, включая дополнение 1	Сертификат, ОС САТС «САМТ-Фонд», РОСС RU.0001.10МТ22, Российская Федерация	C-RU.MT22.B.02170 с 02.07.2012 г. по 01.07.2016 г.
Выбросы вредных (загрязняющих) веществ, Технический регламент «О требованиях к выбросам автомобильной техникой, выпускаемой в обращение на территории Российской Федерации, вредных (загрязняющих) веществ», пункт 8в: Правила ЕЭК ООН №№ 24-03, 49-04В1 (Экологический класс 4)	Сертификат, ОС САТС «САМТ-Фонд», РОСС RU.0001.10МТ22, Российская Федерация	C-RU.MT22.B.00816 с 26.09.2011 г. по 31.12.2013 г.
Внутренний шум, Пункт 2 Приложения 3 к техническому регламенту о безопасности колесных транспортных средств	Одобрение типа, ОС САТС «САМТ-Фонд», РОСС RU.0001.10МТ22, Российская Федерация	K-RU.MT22.B.00008.P1 с 30.12.2011 г. по 30.12.2014 г.
Содержание вредных веществ в воздухе кабины водителя и пассажирского помещения транспортного средства, Пункт 3 Приложения 3 к техническому регламенту о безопасности колесных транспортных средств (ГОСТ Р 51206-2004)	— "— "—	— "— "—
Управляемость и устойчивость, Пункт 4 Приложения 3 к техническому регламенту о безопасности колесных транспортных средств (ГОСТ Р 52302-2004)	— "— "—	— "— "—
Передняя обзорность, Пункт 5 Приложения 3 к техническому регламенту о безопасности колесных транспортных средств (ГОСТ Р 51266-99)	— "— "—	— "— "—

SERTAUTO.RU

1	2	3
Вентиляция, отопление и кондиционирование, Пункт 6 Приложения 3 к техническому регламенту о безопасности колесных транспортных средств (ГОСТ Р 50993-96)	Одобрение типа, ОС САТС «САМТ-Фонд», РОСС RU.0001.10МТ22, Российская Федерация	K-RU.MT22.B.00008.P1 с 30.12.2011 г. по 30.12.2014 г.
Габаритные и весовые ограничения, Приложение 4 к техническому регламенту о безопасности колесных транспортных средств	Сертификат, Орган по сертификации «Сертификационный центр «ТЕСТ-СДМ» Негосударственной некоммерческой организации «Ассоциация по безопасности машин и оборудования «ТЕСТ-СДМ», РОСС RU.0001.11МР03, Российская Федерация	C-RU.MP03.B.00713 с 09.01.2013 г. по 09.01.2017 г.
Требования к автосамосвалам, Пункт 1.7 Приложения 6 к техническому регламенту о безопасности колесных транспортных средств	Сертификат, Орган по сертификации «Сертификационный центр «ТЕСТ-СДМ» Негосударственной некоммерческой организации «Ассоциация по безопасности машин и оборудования «ТЕСТ-СДМ», РОСС RU.0001.11МР03, Российская Федерация	C-RU.MP03.B.00714 с 09.01.2013 г. по 09.01.2017 г.
Маркировка и возможность идентификации, Приложение 8 к техническому регламенту о безопасности колесных транспортных средств	Декларация, Общество с ограниченной ответственностью «Планета», Российская Федерация	Д-RU.MP03.B.00445 с 09.01.2013 г. по 09.01.2017 г.

Руководитель органа по сертификации _____ **М.В. Топольский**

подпись инициалы, фамилия

SERTAUTO.RU

ОПИСАНИЕ МАРКИРОВКИ ТРАНСПОРТНОГО СРЕДСТВА

1.	Место расположения и форма знака обращения на рынке:
	– на табличке изготовителя нанесен знак обращения на рынке, выполненный в соответствии с постановлением Правительства Российской Федерации от 19 ноября 2003 г. № 696.
2.	Место расположения таблички изготовителя:
	– на правой балке лонжерона надрамника, в передней части.
3.	Место расположения идентификационного номера:
3.1.	– на табличке изготовителя;
3.2.	– на правой балке лонжерона надрамника, в передней части.
4.	Структура и содержание идентификационного номера (номеров) транспортных средств:

1	2	3	4	5	6	7	8	9	10	11	12	13	14	15	16	17
X	8	9	5	5	2	9	?	?	?	0	E	C	2	?	?	?

поз. 1 – 3:		Международный идентификационный код изготовителя (WMI):
	X89	– код изготовителя (см. также поз. 12 – 14), указывающий на то, что объем производства не превышает 500 ед. в год
поз. 4 – 9:		Описательная часть идентификационного номера (VDS):
	552910 552911 552900 552901 552903 552904 552905	– обозначение типа транспортного средства
поз. 10 – 17:		Указательная часть идентификационного номера (VIS):
поз. 10:	?	– код года выпуска согласно Таблице 1 Приложения 8 к техническому регламенту о безопасности колесных транспортных средств
поз. 11:	0	– постоянная цифра
поз. 12 – 14:	EC2	– код изготовителя (совместно с WMI) - Общество с ограниченной ответственностью «Планета» (ООО «Планета»)
поз. 15 – 17:	???	– производственный номер транспортного средства

Руководитель органа по сертификации _____ **М.В. Топольский**

подпись инициалы, фамилия

SERTAUTO.RU

ОБЩИЙ ВИД ТРАНСПОРТНОГО СРЕДСТВА

552910

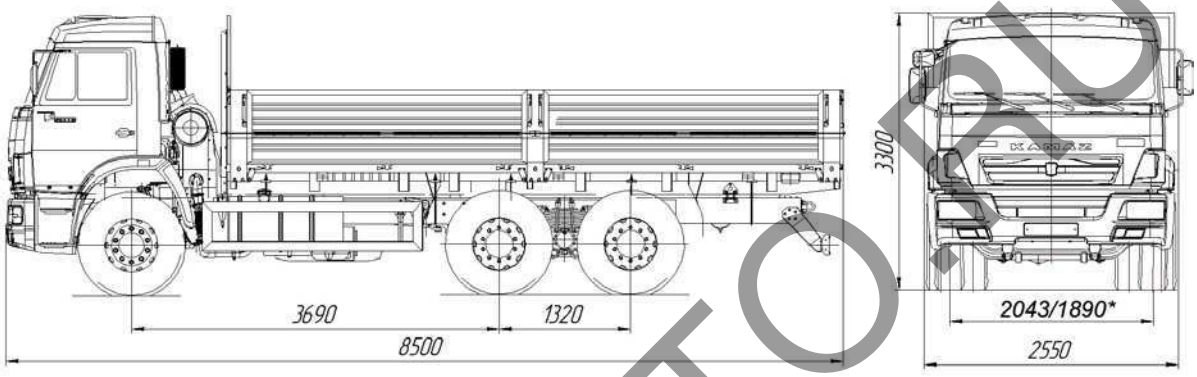

552911

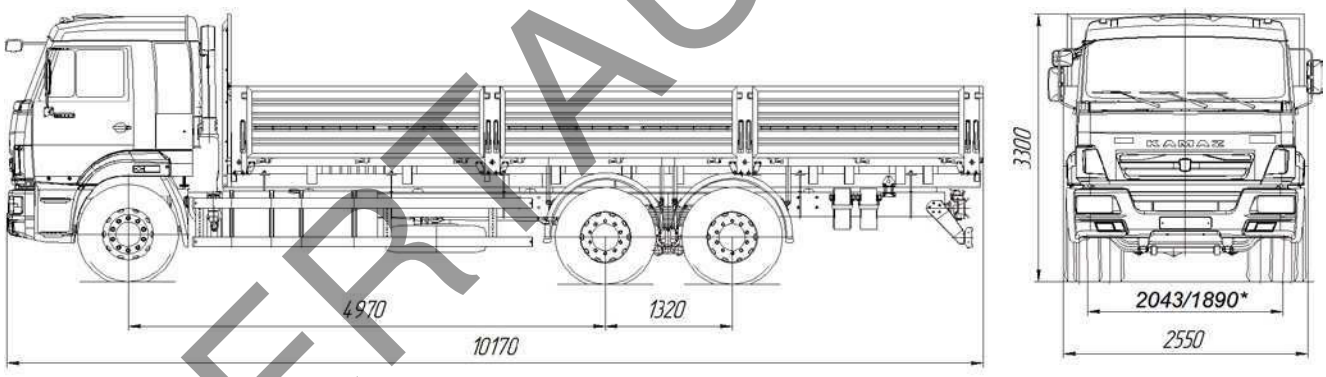

SERTAUTO.RU

* колея передних / средних, задних колес

ОБЩИЙ ВИД ТРАНСПОРТНОГО СРЕДСТВА

552900, 552901

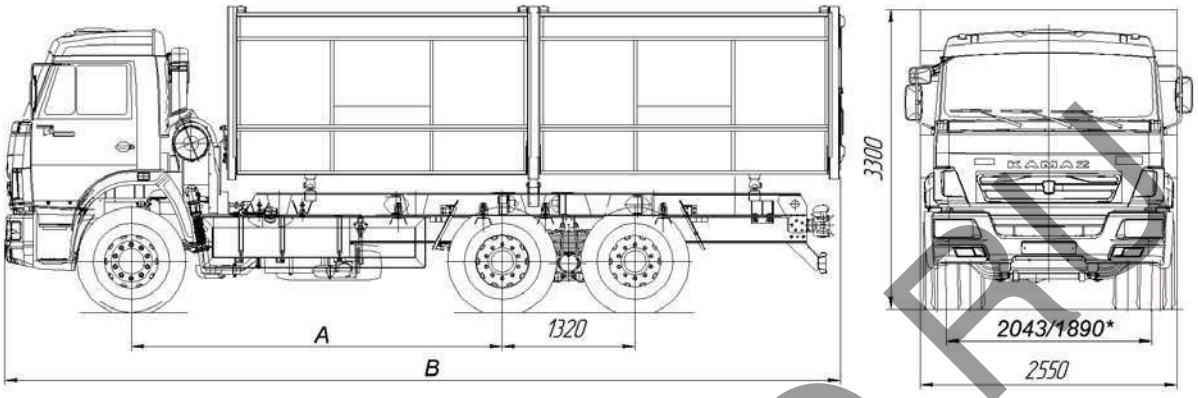

	A	B
552900	3690	7800 - 8500
552901	3190	7650

552903, 552904

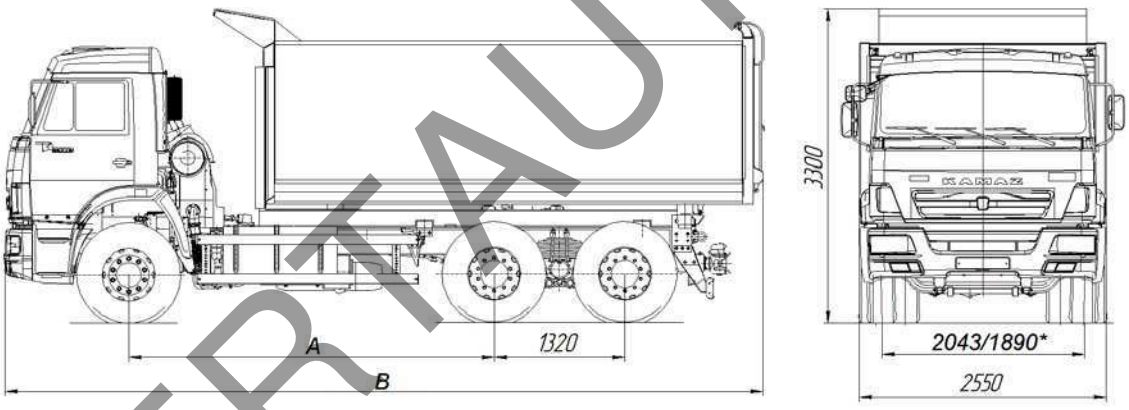

	A	B
552903	3690	7200 - 7750
552904	3190	6700 - 7250

552905

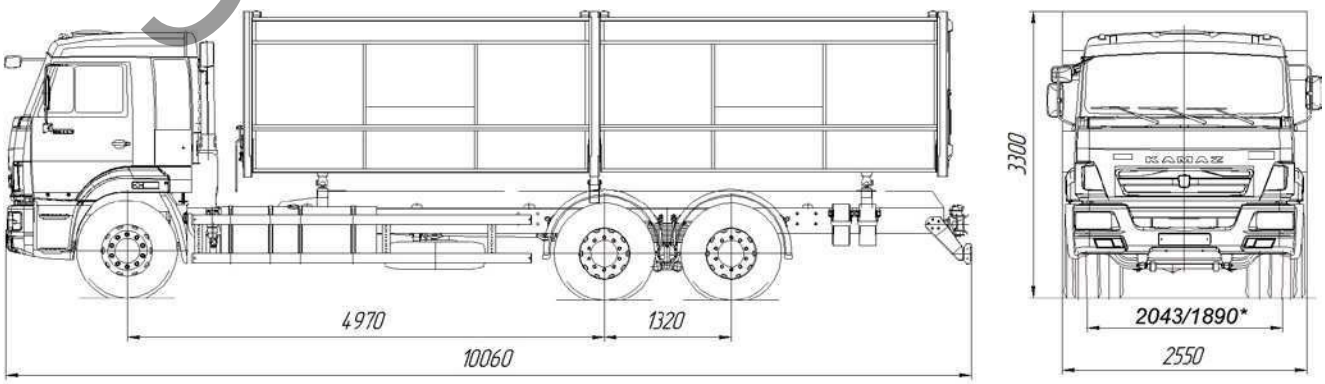

SERTAUTO.RU

* колея передних / средних, задних колес