РОССИЙСКАЯ ФЕДЕРАЦИЯ

ОДОБРЕНИЕ ТИПА ТРАНСПОРТНОГО СРЕДСТВА

0007915

№ **E-DE.MT02.B.00707.P1**

Срок действия с **13 мая 2013** по **28 марта 2016**

ОРГАН ПО СЕРТИФИКАЦИИ

механических транспортных средств и прицепов, их составных частей и предметов оборудования
"САТР-ФОНД" Межотраслевого Фонда "Сертификация автотранспорта САТР" (ОС "САТР-ФОНД")
125480, г. Москва, ул. Героев Панфиловцев, 24, ОГРН: 1027739132530
№ РОСС RU.0001.11МТ02 от 04.06.2009 г. до 04.06.2014 г.
тел.: (495) 454-42-27, факс: (495) 454-72-12, e-mail: mail@satrfond.ru

ТРАНСПОРТНЫЕ СРЕДСТВА

МАРКА	**IVECO**
КОММЕРЧЕСКОЕ НАИМЕНОВАНИЕ	**STRALIS**
ТИП	**AD/AT/AS440S..., AD/AT/AS260S...**
МОДИФИКАЦИИ	**AD440S42TX/P, AT440S42TX/P, AD440S45TX/P, AT440S45TX/P, AT440S45TZ/P-HM, AS440S42TX/P, AS440S45TX/P, AS440S45TZ/P, AS440S45TZ/P-HM, AS440S50TX/P, AS440S56TX/P, AS440S50TZ/P, AS440S56TZ/P, AS440S50TZ/P-HM, AS440S56TZ/P-HM, AD260S36Y/P, AT260S36Y/P, AD260S42Y/P, AT260S42Y/P, AD260S45Y/P, AT260S45Y/P, AS260S42Y/P, AS260S45Y/P, AS260S50Y/P, AS260S56Y/P, AD260S36Y/PT, AT260S36Y/PT, AD260S42Y/PT, AT260S42Y/PT, AD260S45Y/PT, AT260S45Y/PT, AD260S36Y/FP-D, AT260S36Y/FP-D, AD260S42Y/FP-D, AT260S42Y/FP-D, AD260S45Y/FP-D, AT260S45Y/FP-D, AD260S36Y/PS, AT260S36Y/PS, AD260S42Y/PS, AT260S42Y/PS, AD260S45Y/PS, AT260S45Y/PS, AD260S36Y/FS-D, AT260S36Y/FS-D, AD260S42Y/FS-D, AT260S42Y/FS-D, AD260S45Y/FS-D, AT260S45Y/FS-D, AS260S42Y/PT, AS260S45Y/PT, AS260S50Y/PT, AS260S56Y/PT, AS260S42Y/FP-GV, AS260S45Y/FP-GV, AS260S50Y/FP-GV, AS260S56Y/FP-GV, AS260S42Y/FS-GV, AS260S45Y/FS-GV, AS260S50Y/FS-GV, AS260S56Y/FS-GV, AS260S56Z/P-HM, AD440S46TX/P, AT440S46TX/P, AT440S46TZ/P-HM, AS440S46TX/P, AS440S50TY/PT, AS440S46TY/PT, AD260S31Y/P, AT260S31Y/P, AD260S31Y/FP-D, AT260S31Y/FP-D, AD260S31Y/FP-CM, AT260S31Y/FP-CM, AD260S31Y/PS, AT260S31Y/PS, AD260S31Y/FS-D, AT260S31Y/FS-D, AD260S31Y/FS-CM, AT260S31Y/FS-CM, AD260S33Y/P, AT260S33Y/P, AD260S33Y/FP-D, AT260S33Y/FP-D, AD260S33Y/FP-CM, AT260S33Y/FP-CM, AD260S33Y/PS, AT260S33Y/PS, AD260S33Y/FS-D, AT260S33Y/FS-D, AD260S33Y/FS-CM, AT260S33Y/FS-CM, AD260S36Y/FP-CM, AT260S36Y/FP-CM, AD260S36Y/FS-CM, AT260S36Y/FS-CM, AD260S31Y/TN, AT260S31Y/TN, AD260S31Y/PT, AT260S31Y/PT, AD260S33Y/TN, AT260S33Y/TN, AD260S33Y/PT, AT260S33Y/PT,**

ФЕДЕРАЛЬНОЕ АГЕНТСТВО ПО ТЕХНИЧЕСКОМУ РЕГУЛИРОВАНИЮ И МЕТРОЛОГИИ
КОМПЕТЕНТНЫЙ АДМИНИСТРАТИВНЫЙ ОРГАН
E22

SERTAUTO.RU

МОДИФИКАЦИИ (продолжение)	**AD260S36Y/TN, AT260S36Y/TN, AD260S46Y/FP-D, AT260S46Y/FP-D, AD260S46Y/FP-CM, AT260S46Y/FP-CM, AD260S46Y/PS, AT260S46Y/PS, AD260S46Y/FS-CM, AT260S46Y/FS-CM, AD260S42Y/FP-CM, AT260S42Y/FP-CM, AD260S42Y/FS-CM, AT260S42Y/FS-CM, AD260S46Y/TN, AT260S46Y/TN, AD260S46Y/PT, AT260S46Y/PT, AD260S42Y/TN, AT260S42Y/TN, AD260S48Y/P, AT260S48Y/P, AD260S48Y/FP-D, AT260S48Y/FP-D, AD260S48Y/FP-CM, AT260S48Y/FP-CM, AD260S48Y/PS, AT260S48Y/PS, AD260S48Y/FS-D, AT260S48Y/FS-D, AD260S48/FS-CM, AT260S48Y/FS-CM, AS260S42Y/FP-CM, AS260S42Y/PS, AS260S42Y/FS-CM, AS260S46Y/P, AS260S46Y/FP-GV, AS260S46Y/FP-CM, AS260S46Y/PS, AS260S46Y/FS-GV, AS260S46Y/FS-CM, AS260S46Y/PT, AS260S50Y/FP-CM, AS260S50Y/PS, AS260S50Y/FS-CM, AS260S56Y/FP-CM, AS260S56Y/PS, AS260S56Y/FS-CM, AS260S50Z/P-HM, AD260S46Y/P, AT260S46Y/P, AD260S46Y/FS-D, AT260S46Y/FS-D**
КАТЕГОРИЯ	**N_3**
ЭКОЛОГИЧЕСКИЙ КЛАСС	**5**
КОД ОКП / ТН ВЭД	**45 1122 / 8704 23 (для AD/AT/AS260S…)** **45 1139 / 8701 20 (для AD/AT/AS440S…)**
ЗАЯВИТЕЛЬ И ЕГО АДРЕС	**Общество с ограниченной ответственностью «Ивеко Руссия» (ООО «Ивеко Руссия»), 141400, Московская обл. г. Химки, ул. Ленинградская, владение 39, строение 6, Российская Федерация, ОГРН 1067746751918,** **тел./факс (495) 504-04-42 / (495) 504-04-43**
ИЗГОТОВИТЕЛЬ И ЕГО АДРЕС	**IVECO Magirus AG,** **89079, Ulm, Nicolaus-Otto-Strasse, 27, Germany,** **тел./факс + 497314080 / 497314083199**
ПРЕДСТАВИТЕЛЬ ИЗГОТОВИТЕЛЯ И ЕГО АДРЕС	**Общество с ограниченной ответственностью «Ивеко Руссия» (ООО «Ивеко Руссия»), 141400, Московская обл. г. Химки, ул. Ленинградская, владение 39, строение 6, Российская Федерация, ОГРН 1067746751918,** **тел./факс (495) 504-04-42 / (495) 504-04-43**
СБОРОЧНЫЕ ЗАВОДЫ И ИХ АДРЕСА	**IVECO Magirus AG,** **89079, Ulm, Nicolaus-Otto-Strasse, 27, Germany;** **IVECO ESPAÑA S.L.,** **28022, Madrid, Avda de Aragon, 402, Spain**
ПОСТАВЩИК СБОРОЧНЫХ КОМПЛЕКТОВ И ЕГО АДРЕС	–

соответствуют установленным в Российской Федерации требованиям технического регламента о безопасности колесных транспортных средств.

Действие данного ОДОБРЕНИЯ ТИПА ТРАНСПОРТНОГО СРЕДСТВА распространяется на серийно выпускаемую продукцию.

Данное ОДОБРЕНИЕ ТИПА ТРАНСПОРТНОГО СРЕДСТВА без приложений недействительно.

Приложение № 1. Общие характеристики транспортного средства

Приложение № 2. Перечень документов, явившихся основанием для оформления ОДОБРЕНИЯ ТИПА ТРАНСПОРТНОГО СРЕДСТВА

Приложение № 3. Описание маркировки транспортного средства

Приложение № 4. Общий вид транспортного средства на одной странице

SERTAUTO.RU

ДОПОЛНИТЕЛЬНАЯ ИНФОРМАЦИЯ

В случае превышения параметров, указанных в пунктах 3.1 и 3.2 Приложения № 4 к техническому регламенту о безопасности колесных транспортных средств, для передвижения транспортных средств по территории Российской Федерации необходимо оформление специального разрешения.

Автомобили мод. AD/AT/AS440S… с седельно-сцепным устройством (с подготовкой для перевозки опасных грузов) могут использоваться как базовые транспортные средства для перевозки опасных грузов AT, OX, EX/II, EX/III, FL (по классификации ДОПОГ*).

* – при оформлении данного «одобрения типа транспортного средства» классификация транспортных средств в соответствии с ДОПОГ используется только для целей установления требований, предъявляемых Правилами ЕЭК ООН № 105-04.

Руководитель органа по сертификации **Б.В. Кисуленко**

подпись инициалы, фамилия

ОДОБРЕНИЕ ТИПА ТРАНСПОРТНОГО СРЕДСТВА УТВЕРЖДЕНО.

Внесена запись в реестр за № E-DE.MT02.B.00707.P1 от 13 мая 2013

Заместитель руководителя **РОССТАНДАРТА** **А.В. Зажигалкин**

наименование федерального органа исполнительной власти, выполняющего функции компетентного административного органа Российской Федерации в соответствии с Женевским Соглашением 1958 года

подпись инициалы, фамилия

SERTAUTO.RU

SERTAUTO.RU

Бланк изготовлен ЗАО "ОПЦИОН", www.opcion.ru, лицензия № 05-05-09/003 ФНС РФ уровень В1 тел. (495) 726 4742, г. Москва, 2012 г.

к Одобрению типа транспортного средства № E-DE.MT02.B.00707.P1

ОБЩИЕ ХАРАКТЕРИСТИКИ ТРАНСПОРТНОГО СРЕДСТВА

Колесная формула / ведущие колеса	6 x 2 / средние или задние; 6 x 4 / средние и задние
Схема компоновки транспортного средства	кабина над двигателем
Расположение двигателя	переднее продольное

для модификаций:		AD/AT/AS260S…	AD/AT/AS440S…
Исполнение загрузочного пространства		бортовая платформа с тентом или без него, фургон общего назначения	седельно-сцепное устройство (возможно с подготовкой для перевозки опасных грузов AT, OX, EX/II, EX/III, FL (по классификации ДОПОГ))
Кабина		опрокидывающаяся вперед, двухдверная, цельнометаллическая, двух- или…трехместная; с одним или двумя спальными местами (длинная кабина) или без них (короткая кабина)	
Габаритные размеры, мм			
- длина		7800…12000	6256…6815
- ширина		2550	
- высота		4000	
База, мм		3800…6700 + 1380…1395	2440…3200 + 1360…1395
Колея передних / задних колес, мм		2040/2040/1811 или 2040/1811/2040 или 2040/1811/1811	
Масса транспортного средства в снаряженном состоянии, кг		6580…14700	
Полная масса транспортного средства, кг			
– технически допустимая		19000…26000	
– разрешенная		25000 (26000 - при наличии пневмоподвески)	
Максимальная осевая масса, кг			
- на первую ось	технически допустимая	7100…8000	
	разрешенная	10000	
- на вторую ось	технически допустимая	6700…12000	
	разрешенная	6500 (ведомая) или 9500 (для 6 x 4 или с пневмоподвеской) или 11500 (ведущая)	
- на третью ось	технически допустимая	6700…12000	
	разрешенная	6500 (ведомая) или 9500 (для 6 x 4 или с пневмоподвеской) или 11500 (ведущая)	
Максимальная масса, кг			
- прицепа без тормозной системы		750	
- прицепа с тормозной системой		34000	
- полуприцепа с тормозной системой		54200	
Максимальная масса автопоезда, кг			
– технически допустимая		60000	
– разрешенная		40000 (44000 – для автопоезда с двух- или трехосным полуприцепом, перевозящим 40-футовый контейнер ISO)	

SERTAUTO.RU

Федеральное агентство по техническому регулированию и метрологии
Комитет по техническому регулированию
Е22

Двигатель (марка, тип)	IVECO Cursor				
	F2B E3681A*M, F2B E3681A*S, F2B E3681A*U	**F3A E3681D*M, F3A E3681D*S, F3A E3681D*U**	**F3A E3681A*M, F3A E3681A*S, F3A E3681A*U**	**F3B E3681B*M, F3B E3681B*S, F3B E3681B*U**	**F3B E3681A*M, F3B E3681A*S**
	четырехтактный дизель				
- количество и расположение цилиндров	6, рядное				
- рабочий объем цилиндров, см^3	7790	10308		12880	
- степень сжатия	16.0	16.5			
- максимальная мощность, кВт (мин$^{-1}$) по Правилам ЕЭК ООН № 85	265 (2400)	309 (2100)	332 (2100)	368 (1900)	412 (1900)
- максимальный крутящий момент, Н·м (мин$^{-1}$)	1500 (1125…1687)	1900 (1050…1550)	2100 (1050…1550)	2300 (1000…1525)	2500 (1000…1575)
Топливо	дизельное				
Система питания (тип)	непосредственное впрыскивание топлива, электронная система регулирования подачи топлива				
Блок управления (маркировка)	EDC7UC31				
ТНВД (тип, маркировка)	Bosch, PDE30	Bosch, N3 EUI			
Форсунки (тип, маркировка)	Bosch, DLLA 145P 1540 1534			Bosch, DLLA 145P 1517	
Нагнетатель воздуха (тип, маркировка)	Holset, HE431V, HE431VE	Holset, HE531V, HE531VE		Holset, HE551V, HE551VE, HX50W	
Воздушный фильтр (тип, маркировка)	Mann &Hummel, 4122 6559, 4129 1403, 4120 1590, Donaldson, 9818 3778	Mann & Hummel, 813 7427, 813 7428, 813 9215, 9849 1878, 9849 1884, 4100 7974, 4102 1287, 4102 1687, 4120 1403, 4120 1590, 4100 9215, 4102 0335, 4102 0336, 4121 4290, 4122 6559, 4129 1403, 4120 1590, Donaldson, 9818 3778			
	с бумажным элементом				
Система выпуска и нейтрализации отработавших газов	один глушитель и нейтрализатор AdBlue в едином корпусе с глушителем				
Нейтрализатор (маркировка)	в едином корпусе с глушителем				
Глушитель (маркировка)	Arvin Meritor				
	4127 1085, 4127 2368, 4127 2370, 4129 8537, 4129 9188, 4129 8541, 4129 9189, 4129 8544	4127 1086, 4127 2365, 4127 2367, 4129 8536, 4129 9218, 4129 8540, 4129 9218, 4129 9219		4127 2447, 4127 2448, 4127 2369, 50041 7516, 4127 2365, 4127 2366, 4129 8539, 4129 8543, 4129 8538, 4129 8542	

ФЕДЕРАЛЬНОЕ АГЕНТСТВО ПО ТЕХНИЧЕСКОМУ РЕГУЛИРОВАНИЮ И МЕТРОЛОГИИ
КОМПЕТЕНТНЫЙ ОРГАН ПО СТАНДАРТИЗАЦИИ
E22

SERTAUTO.RU

Двигатель (марка, тип)	IVECO Cursor			
	F2B E3681C*M, F2B E3681C*S, F2B E3681C*U	**F2B E3681B*M, F2B E3681B*S, F2B E3681B*U**	**F3A E3681Y*M, F3A E3681Y*S, F3A E3681Y*U**	**F3B E3681F*M, F3B E3681F*S, F3B E3681H*S F3B E3681H*U**
	четырехтактный дизель			
- количество и расположение цилиндров	6, рядное			
- рабочий объем цилиндров, см^3	7790		10308	12880
- степень сжатия	16.0	16.0	16.5	
- максимальная мощность, кВт (мин$^{-1}$) по Правилам ЕЭК ООН № 85	228 (2400)	243 (2400)	338 (2100)	353 (1900)
- максимальный крутящий момент, Н·м (мин$^{-1}$)	1300 (1200…1675)	1400 (1080…1660)	2100 (1050…1550)	2200 (1000…1540)
Топливо	дизельное			
Система питания (тип)	непосредственное впрыскивание топлива, электронная система регулирования подачи топлива			
Блок управления (маркировка)	EDC7UC31			
ТНВД (тип, маркировка)	Bosch, PDE30		Bosch, N3 EUI	
Форсунки (тип, маркировка)	Bosch, DLLA 145P 1540 1534			Bosch, DLLA 145P 1517
Нагнетатель воздуха (тип, маркировка)	Holset, HE431V, HE431VE		Holset, HE531V, HE531VE	Holset, HE551V, HE551VE, HX50W
Воздушный фильтр (тип, маркировка)	Mann &Hummel (4122 6559, 4129 1403, 4120 1590) Donaldson, (9818 3778)		Mann & Hummel (813 7427, 813 7428, 813 9215, 9849 1878, 9849 1884, 4100 7974, 4102 1287, 4102 1687, 4120 1403, 4120 1590, 4100 9215, 4102 0335, 4102 0336, 4121 4290, 4122 6559, 4129 1403, 4120 1590), Donaldson (9818 3778)	
	с бумажным элементом			
Система выпуска и нейтрализации отработавших газов	один глушитель и нейтрализатор AdBlue в едином корпусе с глушителем			
Нейтрализатор (маркировка)	в едином корпусе с глушителем			
Глушитель (маркировка)	Arvin Meritor			
	4127 1085, 4127 2368, 4127 2370, 4129 8537, 4129 9188, 4129 8541, 4129 9189, 4129 8544		4127 1086, 4127 2365, 4127 2367, 4129 8536, 4129 9218, 4129 8540, 4129 9218, 4129 9219	4127 2447, 4127 2448, 4127 2369, 50041 7516, 4127 2365, 4127 2366, 4129 8539, 4129 8543, 4129 8538, 4129 8542

ФЕДЕРАЛЬНОЕ АГЕНТСТВО ПО ТЕХНИЧЕСКОМУ РЕГУЛИРОВАНИЮ И МЕТРОЛОГИИ
КОМПЕТЕНТНЫЙ АДМИНИСТРАТИВНЫЙ ОРГАН
E22

SERTAUTO.RU

Трансмиссия (тип)	механическая						
Сцепление (марка, тип)	BORG & BECK или FICHTEL & SACHS, или VALEO+ BORG & BECK, фрикционное, сухое, однодисковое						
Коробка передач (марка, тип)	ZF			Euro Tronic ZF			
	16S 221DD	16S 181OD	16S 151OD	16AS 2601DD	16AS 2601OD	12S 2301DD	12S 2530
	с ручным управлением			с автоматическим управлением			
- число передач	вперед - 16, назад - 2					вперед - 12, назад - 2	
-передаточные числа							
I-	16.41	13.80	16.47	17.03	14.12	15.86	12.33
II-	13.80	11.54	13.86	14.12	11.68	12.33	9.59
III-	11.28	9.49	11.32	11.50	9.54	9.57	7.44
IV-	9.49	7.93	9.52	9.54	7.89	7.44	5.78
V-	7.76	6.53	7.79	7.86	6.52	8.87	4.57
VI-	6.53	5.46	6.56	6.52	5.39	4.57	3.55
VII-	5.43	4.57	5.45	5.51	4.57	3.47	2.70
VIII-	4.57	3.82	4.58	4.57	3.78	2.70	2.10
IX-	3.59	3.02	3.59	3.73	3.09	2.10	1.63
X-	3.02	2.53	3.02	3.09	2.56	1.63	1.27
XI-	2.47	2.08	2.47	2.52	2.09	1.29	1.00
XII-	2.08	1.74	2.08	2.09	1.73	1.00	0.78
XIII-	1.70	1.43	1.70	1.72	1.43	–	–
XIV-	1.43	1.20	1.43	1.43	1.18	–	–
XV-	1.19	1.00	1.19	1.21	1.00	–	–
XVI-	1.00	0.84	1.00	1.00	0.83	–	–
З.Х.I-	15.36	12.92	15.42	15.77	13.07	14.68	11.41
З.Х.II-	12.92	10.80	12.97	13.07	10.81	11.41	8.88
Главная передача (марка, тип)	MS13-175; MS13-175/D; 451391/1 Meritor (Rockwell) U 177 E						
- передаточное число	2.64, 2.85, 3.08, 3.36, 3.70, 4.11, 4.63, 5.29						

ФЕДЕРАЛЬНОЕ АГЕНТСТВО ПО ТЕХНИЧЕСКОМУ РЕГУЛИРОВАНИЮ И МЕТРОЛОГИИ
КОМПЕТЕНТНЫЙ АДМИНИСТРАТИВНЫЙ ОРГАН
E22

SERTAUTO.RU

Бланк изготовлен ЗАО "ОПЦИОН", www.opcion.ru, (лицензия № 05-05-09/003 ФНС РФ уровень В) тел. (495) 726 4742, г. Москва, 2012 г.

Трансмиссия (тип)	механическая				
Сцепление (марка, тип)	BORG & BECK или FICHTEL & SACHS, или VALEO+ BORG & BECK, фрикционное, сухое, однодисковое				
Коробка передач (марка, тип)	ZF				
	16S - 192? TD, 16S - 222? TD, 16S - 181 DD, 16S - 221 DD, 16S - 232 TD, 16S - 231 DD, 16S - 162? TD, 16S - 151 DD	16S - 222? TO, 16S - 181 OD, 16S - 252? TO, 16S - 221 OD	12S - 213? TD, 12S - 233? TD, 12AS - 283 TD	12AS-233? TD, 12AS-193? TD, 12AS-2301 DD	12AS-233? TO, 12AS-253? TO, 12AS-2301 OD
	с ручным управлением		с автоматическим управлением		
- число передач	вперед - 16, назад - 2		вперед - 12, назад - 2		
-передаточные числа					
I-	16.41	13.80	15.57	15.86	12.33
II-	13.80	11.54	12.21	12.33	9.59
III-	11.28	9.49	9.47	9.57	7.44
IV-	9.49	7.93	7.43	7.44	5.78
V-	7.76	6.53	5.82	8.87	4.57
VI-	6.53	5.46	4.56	4.57	3.55
VII-	5.43	4.57	3.41	3.47	2.70
VIII-	4.57	3.82	2.68	2.70	2.10
IX-	3.59	3.02	2.07	2.10	1.63
X-	3.02	2.53	1.63	1.63	1.27
XI-	2.47	2.08	1.27	1.29	1.00
XII-	2.08	1.74	1.00	1.00	0.78
XIII-	1.70	1.43	–	–	–
XIV-	1.43	1.20	–	–	–
XV-	1.19	1.00	–	–	–
XVI-	1.00	0.84	–	–	–
З.Х.I-	15.36	12.92	14.57	14.68	11.41
З.Х.II-	12.92	10.80	11.44	11.41	8.88
Главная передача (марка, тип)	MS13-175; MS13-175/D; 451391/1 Meritor (Rockwell) U 177 E				
- передаточное число	2.64, 2.83, 2.85, 2.93, 3.07, 3.08, 3.09, 3.21, 3.36, 3.40, 3.42, 3.70, 3.73, 3.78, 3.79, 3.90, 3.91, 4.11, 4.13, 4.23, 4.30, 4.33, 4.63, 4.67, 4.88, 4.89, 5.29, 6.17				

SERTAUTO.RU

ФЕДЕРАЛЬНОЕ АГЕНТСТВО ПО ТЕХНИЧЕСКОМУ РЕГУЛИРОВАНИЮ И МЕТРОЛОГИИ
КОМПЕТЕНТНЫЙ АДМИНИСТРАТИВНЫЙ ОРГАН
E22

Трансмиссия (тип)	гидромеханическая		
Сцепление (марка, тип)	–		
Коробка передач (марка, тип)	ZF		Allison 3200, Allison 3200R
	12AS 142? TD	9S 131? TO	
	с автоматическим управлением		
- число передач	вперед - 12, назад - 2	вперед - 9, назад - 1	вперед – 6, назад - 1
-передаточные числа			
I-	12.79	9.48	3.49
II-	10.33	6.58	1.89
III-	8.03	4.70	1.41
IV-	6.49	3.48	1.00
V-	5.18	2.62	0.75
VI-	4.18	1.89	0.65
VII-	3.06	1.35	–
VIII-	2.47	1.00	–
IX-	1.92	0.75	–
X-	1.55	–	–
XI-	1.24	–	–
XII-	1.00	–	–
З.Х.I-	13.10	8.97	5.03
З.Х.II-	10.59	–	–
Главная передача (марка, тип)	MS13-175; MS13-175/D; 451391/1 Meritor (Rockwell) U 177 E		
- передаточное число	2.64, 2.83, 2.85, 2.93, 3.07, 3.08, 3.09, 3.21, 3.36, 3.40, 3.42, 3.70, 3.73, 3.78, 3.79, 3.90, 3.91, 4.11, 4.13, 4.23, 4.30, 4.33, 4.63, 4.67, 4.88, 4.89, 5.29, 6.17		

Подвеска

Передняя (описание) — на параболических или полуэллиптических рессорах или пневматическая, с гидравлическими телескопическими амортизаторами, со стабилизатором поперечной устойчивости

Задняя (описание) — на параболических или полуэллиптических рессорах или пневматическая, с гидравлическими амортизаторами и стабилизатором поперечной устойчивости, с электронным регулятором уровня (для пневматической подвески)

Рулевое управление (описание) — с гидроусилителем

- рулевой механизм (тип, маркировка) — ZF 8090, "винт-шариковая гайка-рейка-сектор"

E22

SERTAUTO.RU

Тормозные системы

Рабочая (описание)	пневматическая, двухконтурная, тормозные механизмы всех колес–дисковые, с АБС
Запасная (описание)	каждый из контуров рабочей тормозной системы
Стояночная (описание)	тормозные механизмы колес задней тележки с приводом от энергоаккумуляторов
Вспомогательная (описание)	моторный тормоз-замедлитель
- усилитель (маркировка)	WABCO, 480 020 010 0
- компрессор (маркировка)	WABCO, 412 352 008 / KNORR-BREMSE 2W630R
- тормозные цилиндры (маркировка)	передние - KNORR-BREMSE Z 003479 / Z 003480 задние - KNORR-BREMSE IC 68086

Шины	размерность	минимально допустимый индекс нагрузки	скоростная категория	статический радиус, мм
	275/70R22.5	152/148	G/M	450
	295/60R22.5	150/147	G/L	436
	295/80R22.5	152/148	G/M	487
	305/70R22.5	152/148	G/M	468
	315/70R22.5	152/148	G/L	474
	315/80R22.5	156/150	G/M	500
	385/45R22.5	154	L	435
	385/55R22.5	160	J/L	456
	385/65R22.5	160	G/L	499
	495/45R22.5	169	K	475
	12.00R20	156/150	G/M	515
	12 R22.5	152/148	G/M	504
	13R22.5	156/150	G/M	521

Оборудование транспортного средства	кондиционер, дополнительный отопитель, навигационная система, электрический регулятор подъема люка крыши

Руководитель органа по сертификации **Б.В. Кисуленко**
подпись инициалы, фамилия

SERTAUTO.RU

Приложение № 3 Стр. 18

к Одобрению типа транспортного средства № E-DE.MT02.B.00707.P1

ОПИСАНИЕ МАРКИРОВКИ ТРАНСПОРТНОГО СРЕДСТВА

1. Место расположения и форма знака обращения на рынке:

   На табличке изготовителя.

   Знак обращения на рынке выполнен в соответствии с Постановлением Правительства Российской Федерации от 19 ноября 2003 г. № 696.

2. Место расположения таблички изготовителя:

   На щитке передка кабины с левой стороны под облицовкой.

3. Место расположения идентификационного номера:

3.1. На табличке изготовителя.

3.2. На передней части правого лонжерона рамы.

4. Структура и содержание идентификационного номера (номеров) транспортных средств:

1	2	3	4	5	6	7	8	9	10	11	12	13	14	15	16	17
W	J	M	?	2	N	?	?	?	0	?	?	?	?	?	?	?

поз. 1 - 3: международный идентификационный код изготовителя (WMI):
WJM – IVECO MAGIRUS AG, Ulm (Германия).

поз. 4: обозначение компоновки транспортного средства:
E, G, S, U – кабина над двигателем; колесная формула – 6x4, 6x2.

поз. 5 - 6: **2N** - обозначение полной массы транспортного средства.

поз. 7: Обозначение мощности двигателя:
N – 225…250 кВт;
P – 250… 275 кВт;
S – 300… 325 кВт;
T – 325…350 кВт;
U – 350… 375 кВт;
W – 400… 425 кВт.

поз. 8: Обозначение назначения транспортного средства (вариант исполнения):
0…9 или **A-Z**

поз. 9: Обозначение системы охлаждения:
0…9 или **A-D** – жидкостная.

поз. 10: **0** - постоянный символ.

поз. 11: обозначение сборочного завода:
4 – IVECO MAGIRUS AG, 89079, Ulm, Germany,
C – IVECO ESPAÑA S.L., 28022, Madrid, Spain.

поз. 12 - 17: производственный номер транспортного средства.

Руководитель органа по сертификации подпись **Б.В. Кисуленко** инициалы, фамилия

SERTAUTO.RU

к Одобрению типа транспортного средства № **E-DE.MT02.B.00707.P1**

ОБЩИЙ ВИД ТРАНСПОРТНОГО СРЕДСТВА
IVECO тип AD/AT/AS440S…, AD/AT/AS260S…

Фургон общего назначения, бортовая платформа.

AD/AT/AS260S…

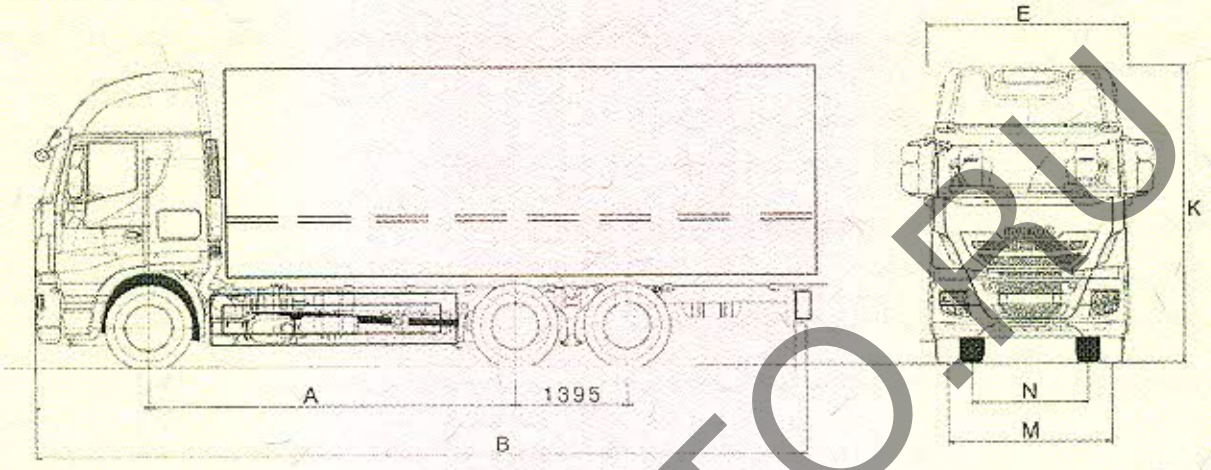

A- база	3800-6700 + 1380-1395
B- длина	7800-12000
E- ширина	2550
K- высота	4000
M- колея передних колёс	2040
N- колея задних колёс	2040/1811, 1811/2040, 1811/1811

Седельный тягач.

AD/AT/AS440S…

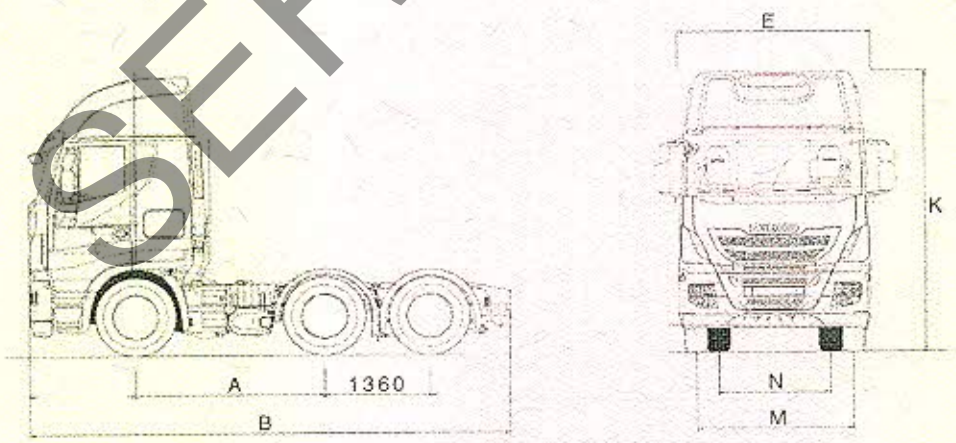

A- база	2440-3200 + 1360-1395
B- длина	6256-6815
E- ширина	2550
K- высота	4000
M- колея передних колёс	2040
N- колея задних колёс	2040/1811, 1811/2040, 1811/1811

SERTAUTO.RU

Бланк изготовлен ЗАО "ОПЦИОН", www.opcion.ru, (лицензия № 05-05-09/003 ФНС РФ уровень В) тел. (495) 726-4742, г. Москва, 2012 г.