E-RU.MP03.B.00126.P1

30 декабря 2014 г. **30 июня 2016 г.**

«Сертификационный центр «ТЕСТ-СДМ»
Негосударственной некоммерческой организации
«Ассоциация по безопасности машин и оборудования «ТЕСТ-СДМ», ОГРН 1027739616838,
аттестат аккредитации № РОСС RU.0001.11МР03 с 15.04.2013 г. по 10.03.2016 г.,
Российская Федерация, 125424, г. Москва, Волоколамское ш., д. 73,
телефон: (495) 490-58-80, факс: (495) 490-59-07, e-mail: testsdm@testsdm.ru

МАРКА	**—**
КОММЕРЧЕСКОЕ НАИМЕНОВАНИЕ	**кран автомобильный**
ТИП	**КС-55713-1К, КС-55713-1К-1, КС-55713-1К-2, КС-55713-1К-3**
ШАССИ	**КАМАЗ-65115-А4, КАМАЗ-65115-L4, КАМАЗ-65115-42, КАМАЗ-65115-46**
МОДИФИКАЦИИ	**—**
КАТЕГОРИЯ	**N_3G**
ЭКОЛОГИЧЕСКИЙ КЛАСС	**4**
КОД ОКП / ТН ВЭД	**48 3512 / 8705 10**
ЗАЯВИТЕЛЬ И ЕГО АДРЕС	**Открытое акционерное общество «Клинцовский автокрановый завод» (ОАО «КАЗ»), ОГРН 1023201339700, Российская Федерация, 243140, Брянская обл., г. Клинцы, ул. Дзержинского, д. 10, телефон: (48336) 4-24-31, факс: (48336) 4-12-43**
ИЗГОТОВИТЕЛЬ И ЕГО АДРЕС	**Открытое акционерное общество «Клинцовский автокрановый завод» (ОАО «КАЗ»), ОГРН 1023201339700, Российская Федерация, 243140, Брянская обл., г. Клинцы, ул. Дзержинского, д. 10, телефон: (48336) 4-24-31, факс: (48336) 4-12-43**
ПРЕДСТАВИТЕЛЬ ИЗГОТОВИТЕЛЯ И ЕГО АДРЕС	**—**
СБОРОЧНЫЙ ЗАВОД И ЕГО АДРЕС	**Российская Федерация, 243140, Брянская обл., г. Клинцы, ул. Дзержинского, д. 10**
ПОСТАВЩИК СБОРОЧНЫХ КОМПЛЕКТОВ И ЕГО АДРЕС	**—**

соответствуют установленным в Российской Федерации требованиям технического регламента о безопасности колесных транспортных средств.

SERTAUTO.RU

Действие данного ОДОБРЕНИЯ ТИПА ТРАНСПОРТНОГО СРЕДСТВА распространяется на серийно выпускаемую продукцию.

Данное ОДОБРЕНИЕ ТИПА ТРАНСПОРТНОГО СРЕДСТВА без приложений не действительно.

Приложение № 1. Общие характеристики транспортного средства.

Приложение № 2. Перечень документов, явившихся основанием для оформления ОДОБРЕНИЯ ТИПА ТРАНСПОРТНОГО СРЕДСТВА.

Приложение № 3. Описание маркировки транспортного средства.

Приложение № 4. Общий вид транспортного средства на одной странице.

ДОПОЛНИТЕЛЬНАЯ ИНФОРМАЦИЯ

Транспортные средства КС-55713-1К, КС-55713-1К-1, КС-55713-1К-2, КС-55713-1К-3 предназначены для выполнения строительно-монтажных и погрузочно-разгрузочных работ.

Руководитель органа по сертификации _____ **М.В. Топольский**

подпись инициалы, фамилия

ОДОБРЕНИЕ ТИПА ТРАНСПОРТНОГО СРЕДСТВА УТВЕРЖДЕНО

Внесена запись в реестр за № E-RU.MP03.B.00126.P1 от 30 декабря 2014 г.

Заместитель руководителя **РОССТАНДАРТА** _____ **А.В. Зажигалкин**

наименование федерального органа исполнительной власти, выполняющего функции компетентного административного органа Российской Федерации в соответствии с Женевским Соглашением 1958 года

подпись инициалы, фамилия

SERTAUTO.RU

E-RU.MP03.B.00126.P1

ОБЩИЕ ХАРАКТЕРИСТИКИ ТРАНСПОРТНОГО СРЕДСТВА

Колесная формула / ведущие колеса	6 х 4 / задней тележки			
Схема компоновки транспортного средства	кабина над двигателем			
Расположение двигателя	переднее продольное			
Исполнение загрузочного пространства	крановое оборудование в составе: дополнительной рамы с гидравлическими опорами; поворотной платформы с кабиной управления и грузовой лебедкой; секционной телескопической стрелы с грузовым канатом, крюковой подвеской и гуськом (опция); гидромеханической трансмиссии привода кранового оборудования; электрооборудования и приборов безопасности			
Кабина	цельнометаллическая, двухдверная, двухместная, откидывающаяся вперед			
для ТС	КС-55713-1К	КС-55713-1К-1	КС-55713-1К-2	КС-55713-1К-3
Габаритные размеры, мм - длина	11100		12000	11800
- ширина	2500			
- высота	3700			3820
База, мм	3690 + 1320			
Колея передних / задних колес, мм	2043 / 1890			
для ТС	КС-55713-1К	КС-55713-1К-1	КС-55713-1К-2	КС-55713-1К-3
Масса транспортного средства в снаряженном состоянии, кг	20950 / 21400*	20550 / 21000*		22980/23530*
Полная масса транспортного средства (технически допустимая), кг	21100 / 21550*	20700 / 21150*		23130/23680*
Максимальная осевая масса (технически допустимая), кг - на переднюю ось	5250 / 5550*	5450 / 5700*		5300/5750*
- на заднюю тележку	15850 / 16000*	15250 / 15450*		17830/17930*
Максимальная масса прицепа, кг	буксировка прицепа не предусмотрена			
* в исполнении без гуська / с гуськом				
для ТС на шасси КАМАЗ-	65115-А4	65115-L4	65115-42	65115-46
Двигатель (марка, тип)	Cummins, ISB6.7e4 300;	Cummins, ISB6.7 300;	КАМАЗ, 740.622-280;	КАМАЗ, 740.662-300;
	четырехтактный, дизельный, с турбонаддувом			
- количество и расположение цилиндров	6, рядное		8, V-образное	
- рабочий объем цилиндров, см^3	6700		11762	
- степень сжатия	17,3±0,3		17,9±0,4	
- максимальная мощность, кВт (мин$^{-1}$), по Правилам ЕЭК ООН № 85	219,0 (2500)	225,6 (2300)	206,0 (1900)	221,0 (1900)
- максимальный крутящий момент, Н·м (мин$^{-1}$)	1097 (1400)	1100 (1700)	1177 (1300)	1275 (1300)
Топливо	дизельное			
Система питания (тип)	впрыск топлива под давлением			
Блок управления (маркировка)	Cummins, CM2150E	Cummins, CM2150C	Bosch, EDC7UC31-14J0 (0 281 020 114)	
ТНВД (тип, маркировка)	Bosch, CR/CP3HS3	Bosch, CR/CP3S3/L110	Bosch, CP3.4 (0 445 020 089)	
Форсунки (тип, маркировка)	Bosch, CRIN2 (0 445)		Bosch, CRIN2 (0 445 120 153)	
Нагнетатель воздуха (тип, маркировка)	Holset, HE351W	Holset, HX35W	BWTS, S2B/7624TAE/0,76D9; BWTS, S300G 13809700027; КАМАЗ, ТКР 7С-6	
Воздушный фильтр (тип, маркировка)	Автоагрегат, ФВ 721.1109510-08/10; ФВ 728.1109510; КЗТАА, К661.1109510-08; Mann&Hummel, Europiclon 45 700 92 941		Автоагрегат, ФВ 721.1109510-10	
Система выпуска и нейтрализации отработавших газов	глушитель, система нейтрализации отработавших газов			
	SCR	отсутствует		
Нейтрализатор (маркировка)	встроен в глушитель	—		
Глушитель (маркировка)	Cummins, 300730-A, A040U823	КАМАЗ, 6520-1201010(-05)		

SERTAUTO.RU

E-RU.MP03.B.00126.P1

Трансмиссия (тип)	механическая		
Сцепление (марка, тип)	ZF&SACHS/DÖNMEZ/Changchun Yidong Clutch, MFZ-430; фрикционное, сухое, однодисковое		
Коробка передач (марка, тип)	КАМАЗ, 154; с ручным управлением		ZF 9S1310TO;
- число передач	10-вперед, 2-назад		9-вперед, 1-назад
- передаточные числа	низшее	высшее	
I	7,820	6,380	9,480
II	4,030	3,290	6,580
III	2,500	2,040	4,680
IV	1,530	1,250	3,480
V	1,000	0,815	2,620
VI	—	—	1,890
VII	—	—	1,350
VIII	—	—	1,000
IX	—	—	0,750
З.Х.	7,380	6,020	8,970
Главная передача (тип, маркировка)	КАМАЗ; центральный двухступенчатый редуктор с блокируемым межколесным дифференциалом		
- передаточное число	4,980; 5,430; 5,940; 6,530; 7,220		
Подвеска Передняя (описание)	зависимая, рессорная, с гидравлическими телескопическими амортизаторами, с резиновыми буферами, со стабилизатором поперечной устойчивости		
Задняя (описание)	зависимая, рессорно-балансирная, с реактивными штангами		
Рулевое управление (описание)	с гидроусилителем		
- рулевой механизм (тип, маркировка)	КАМАЗ, 4310-3400020(-01, -03), типа «винт - шариковая гайка - рейка - сектор»		
Тормозные системы Рабочая (описание)	пневматическая, двухконтурная с разделением контуров на переднюю ось и заднюю тележку, с АБС, тормозные механизмы всех колес барабанного типа		
Запасная (описание)	каждый из контуров рабочей тормозной системы		
Стояночная (описание)	тормозные механизмы колес задней тележки, приводимые в действие пружинными энергоаккумуляторами, объединенными с тормозными камерами		
Вспомогательная (износостойкая) (описание)	моторный тормоз-замедлитель		
- компрессор (маркировка)	К5 115 01 135 0; LP 3989; LP 3977; LK 8906, 225cc(3971519); 911 153 010 0; 911 153 553 0; 53205-3509015(-20/21)		
- тормозные камеры (маркировка)	передние типа 30: 661-3519310; 25.3519311; К5 427 02 003 1; 423 107 403 0; 423 107 014 0; BX 3613-K053669N00; задние типа 24/20: 661-3519200; 25.3519500(-20); 961-3519220(-20)		
Шины			
- размерность	10.00R20	11.00R20	11R22,5
- минимально допустимый индекс нагрузки	146/143 или 149/146	150/146 или 149/146	146/143 или 148/145
- скоростная категория	K или J	J или K	L или K
- статический радиус, мм	488	505	489

Руководитель органа по сертификации _____ **М.В. Топольский**

подпись инициалы, фамилия

SERTAUTO.RU

E-RU.MP03.B.00126.P1

Перечень документов, явившихся основанием для оформления

ОДОБРЕНИЯ ТИПА ТРАНСПОРТНОГО СРЕДСТВА

Элементы объектов технического регулирования, в отношении которых установлены требования безопасности	Наименование и происхождение документа, подтверждающего соответствие	Номер документа и дата выпуска
1	2	3
Интерфейс, Пункт 9 Раздела II технического регламента о безопасности колесных транспортных средств	Декларация, Открытое акционерное общество «Клинцовский автокрановый завод», Российская Федерация	Д-RU.MP03.B.01196 с 30.12.2014 г. по 30.12.2018 г.
Замки и петли дверей, Глобальные технические правила № 1	Сертификат, Орган по сертификации специальных и специализированных автотранспортных средств и услуг на автомобильном транспорте НО «Фонд развития сертификации спецавтотранспорта, средств механизации и технологий выполнения работ в строительстве» (ОС САТС «САМТ-Фонд»), РОСС RU.0001.10МТ22, Российская Федерация	С-RU.MT22.B.06683 с 07.10.2014 г. по 06.10.2018 г.
Световозвращатели, Правила ЕЭК ООН № 3-02, включая дополнения 1-10	Одобрение типа, ОС САТС «САМТ-Фонд», РОСС RU.0001.10МТ22, Российская Федерация	К-RU.MT22.B.00008.P5 с 24.12.2014 г. по 31.12.2015 г.
	Сертификаты, Орган по сертификации изделий электрооборудования и электроники для механических транспортных средств, тракторов и прицепов АНО «СЕРТЭТ» (ОС «СЕРТЭТ»), РОСС RU.0001.11МТ08, Российская Федерация	С-RU.MT08.B.00269 с 27.01.2012 г. по 27.01.2015 г., С-RU.MT08.B.00349 с 02.07.2012 г. по 02.07.2015 г.
Устройства для освещения заднего номерного знака, Правила ЕЭК ООН № 4-00, включая дополнения 1-14	Одобрение типа, ОС САТС «САМТ-Фонд», РОСС RU.0001.10МТ22, Российская Федерация	К-RU.MT22.B.00008.P5 с 24.12.2014 г. по 31.12.2015 г.
Указатели поворота, Правила ЕЭК ООН № 6-01, включая дополнения 1-19	__ "__ "__	__ "__ "__
Габаритные огни, сигналы торможения, Правила ЕЭК ООН № 7-02, включая дополнения 1-16	__ "__ "__	__ "__ "__
	Сертификаты, ОС «СЕРТЭТ», РОСС RU.0001.11МТ08, Российская Федерация	С-RU.MT08.B.00279 с 10.02.2012 г. по 10.02.2015 г., С-RU.MT08.B.00280 с 10.02.2012 г. по 10.02.2015 г.
Устойчивость к воздействию внешних источников электромагнитного излучения и электромагнитная совместимость, Правила ЕЭК ООН №№ 10-03, 10-04	Одобрение типа, ОС САТС «САМТ-Фонд», РОСС RU.0001.10МТ22, Российская Федерация	К-RU.MT22.B.00008.P5 с 24.12.2014 г. по 31.12.2015 г.
Эффективность тормозных систем, Правила ЕЭК ООН № 13-11, включая дополнение 3	__ "__ "__	__ "__ "__
Места крепления ремней безопасности, Правила ЕЭК ООН № 14-07, включая дополнение 1	__ "__ "__	__ "__ "__
Требования к ремням безопасности и оснащению удерживающими системами, Правила ЕЭК ООН № 16-06	__ "__ "__	__ "__ "__

SERTAUTO.RU

E-RU.MP03.B.00126.P1

1	2	3
Прочность сидений и их креплений, Правила ЕЭК ООН № 17-08	Одобрение типа, ОС САТС «САМТ-Фонд», РОСС RU.0001.10МТ22, Российская Федерация	K-RU.MT22.B.00008.P5 с 24.12.2014 г. по 31.12.2015 г.
Защита транспортного средства от несанкционированного использования, Правила ЕЭК ООН № 18-03, включая дополнения 1-2	— "— "—	— "— "—
Передние противотуманные фары, Правила ЕЭК ООН № 19-03, включая дополнения 1 и 2	— "— "—	— "— "—
Фонари заднего хода, Правила ЕЭК ООН № 23-00, включая дополнения 1-15	— "— "—	— "— "—
Звуковые сигнальные приборы, Правила ЕЭК ООН № 28-00, включая дополнения 1-3	— "— "—	— "— "—
Защитные свойства кабин, Правила ЕЭК ООН № 29-02, включая дополнение 1	— "— "—	— "— "—
Пожарная безопасность, Правила ЕЭК ООН № 34-02, включая дополнения 1-3	— "— "—	— "— "—
Лампы накаливания, Правила ЕЭК ООН № 37-03, включая дополнения 1-34	— "— "—	— "— "—
	Сертификат, ОС «СЕРТЭТ», РОСС RU.0001.11МТ08, Российская Федерация	C-DE.MT08.B.00563 с 06.02.2014 г. по 01.07.2016 г.
Задние противотуманные огни, Правила ЕЭК ООН № 38-00, включая дополнения 1-14	Одобрение типа, ОС САТС «САМТ-Фонд», РОСС RU.0001.10МТ22, Российская Федерация	K-RU.MT22.B.00008.P5 с 24.12.2014 г. по 31.12.2015 г.
Механизмы измерения скорости, Правила ЕЭК ООН № 39-00, включая дополнения 1-5	— "— "—	— "— "—
Оснащение безопасными стеклами,		
Правила ЕЭК ООН № 43-01	— "— "—	— "— "—
Правила ЕЭК ООН № 43-00, включая дополнения 1-12	Сертификат, Орган по сертификации продукции ООО «Центр сертификации материалов и веществ», РОСС RU.0001.11АЯ02, Российская Федерация	C-RU.АЯ02.B.42514 с 03.04.2013 г. по 02.04.2016 г.
	Сертификат, Орган по сертификации «Сертификационный центр «ТЕСТ-СДМ» Негосударственной некоммерческой организации «Ассоциация по безопасности машин и оборудования «ТЕСТ-СДМ» (ОС СЦ «ТЕСТ-СДМ»), РОСС RU.0001.11МР03, Российская Федерация	C-RU.MP03.B.02693 с 30.12.2014 г. по 30.12.2018 г.
Оснащение устройствами непрямого обзора, Правила ЕЭК ООН № 46-02, включая дополнения 1-4	Одобрение типа, ОС САТС «САМТ-Фонд», РОСС RU.0001.10МТ22, Российская Федерация	K-RU.MT22.B.00008.P5 с 24.12.2014 г. по 31.12.2015 г.

SERTAUTO.RU

E-RU.MP03.B.00126.P1

1	2	3
Количество, месторасположение, характеристики и действие устройств освещения и световой сигнализации, Правила ЕЭК ООН № 48-04 (кроме п. 6.19), включая дополнения 1-4	Одобрение типа, ОС САТС «САМТ-Фонд», РОСС RU.0001.10МТ22, Российская Федерация	K-RU.MT22.B.00008.P5 с 24.12.2014 г. по 31.12.2015 г.
	Сертификат, ОС СЦ «ТЕСТ-СДМ», РОСС RU.0001.11МР03, Российская Федерация	C-RU.MP03.B.02694 с 30.12.2014 г. по 30.12.2018 г.
Внешний шум, Правила ЕЭК ООН № 51-02, включая дополнения 1-4, 6	Одобрение типа, ОС САТС «САМТ-Фонд», РОСС RU.0001.10МТ22, Российская Федерация	K-RU.MT22.B.00008.P5 с 24.12.2014 г. по 31.12.2015 г.
Оснащение шинами, Правила ЕЭК ООН № 54-00, включая дополнения 1-17	— "— "—	— "— "—
Оснащение задними защитными устройствами грузовых транспортных средств, Правила ЕЭК ООН № 58-02	Сертификат, ОС СЦ «ТЕСТ-СДМ», РОСС RU.0001.11МР03, Российская Федерация	C-RU.MP03.B.02695 с 30.12.2014 г. по 30.12.2018 г.
Травмобезопасность наружных выступов, Правила ЕЭК ООН № 61-00, включая дополнение 1	Одобрение типа, ОС САТС «САМТ-Фонд», РОСС RU.0001.10МТ22, Российская Федерация	K-RU.MT22.B.00008.P5 с 24.12.2014 г. по 31.12.2015 г.
Количество, месторасположение и характеристики задних опознавательных знаков для транспортных средств большой длины и грузоподъемности, Правила ЕЭК ООН № 70-01, включая дополнения 1-7	Сообщение, RDW, The Netherlands	E4-70R-01 7012 Ext.05 от 27.11.2007 г.
	Сертификат, ОС СЦ «ТЕСТ-СДМ», РОСС RU.0001.11МР03, Российская Федерация	C-RU.MP03.B.02696 с 30.12.2014 г. по 30.12.2018 г.
Оснащение боковыми защитными устройствами грузовых транспортных средств, Правила ЕЭК ООН № 73-00, включая дополнение 1	Сертификат, ОС СЦ «ТЕСТ-СДМ», РОСС RU.0001.11МР03, Российская Федерация	C-RU.MP03.B.02697 с 30.12.2014 г. по 30.12.2018 г.
Рулевое управление, Правила ЕЭК ООН № 79-01, включая дополнения 1-3	Одобрение типа, ОС САТС «САМТ-Фонд», РОСС RU.0001.10МТ22, Российская Федерация	K-RU.MT22.B.00008.P5 с 24.12.2014 г. по 31.12.2015 г.
Устройства ограничения максимальной скорости, Правила ЕЭК ООН № 89-00, включая дополнение 1	— "— "—	— "— "—
Боковые габаритные фонари, Правила ЕЭК ООН № 91-00, включая дополнения 1-11	— "— "—	— "— "—
	Сертификат, ОС «СЕРТЭТ», РОСС RU.0001.11МТ08, Российская Федерация	C-RU.MT08.B.00269 с 27.01.2013 г. по 27.01.2015 г.
Фары ближнего и дальнего света, Правила ЕЭК ООН № 112-00, включая дополнения 1-12	Одобрение типа, ОС САТС «САМТ-Фонд», РОСС RU.0001.10МТ22, Российская Федерация	K-RU.MT22.B.00008.P5 с 24.12.2014 г. по 31.12.2015 г.
Уровень шума от качения шин, Правила ЕЭК ООН № 117-01	— "— "—	— "— "—
Органы управления транспортных средств - идентификация, Правила ЕЭК ООН № 121-00, включая дополнения 1-2	— "— "—	— "— "—
Системы отопления, Правила ЕЭК ООН № 122-00, включая дополнение 1	— "— "—	— "— "—

SERTAUTO.RU

E-RU.MP03.B.00126.P1

1	2	3
Выбросы вредных (загрязняющих) веществ, Технический регламент «О требованиях к выбросам автомобильной техникой, выпускаемой в обращение на территории Российской Федерации, вредных (загрязняющих) веществ», пункт 8в: Правила ЕЭК ООН №№ 24-03, 49-05В1 (Экологический класс 4)	Сертификаты, ОС САТС «САМТ-Фонд», РОСС RU.0001.10МТ22, Российская Федерация	С-RU.MT22.B.04525 с 05.08.2013 г. по 31.12.2015 г., С-RU.MT22.B.04530 с 05.08.2013 г. по 31.12.2015 г., С-RU.MT22.B.07139 с 18.12.2014 г. по 31.12.2015 г.
пункт 8в: Правила ЕЭК ООН №№ 24-03, 96-02 (Экологический класс 4)	Сертификаты, ОС САТС «САМТ-Фонд», РОСС RU.0001.10МТ22, Российская Федерация	С-RU.MT22.B.06531 с 27.08.2014 г. по 31.12.2015 г., С-RU.MT22.B.07012 с 10.12.2014 г. по 31.12.2015 г.
Внутренний шум, Пункт 2 Приложения 3 к техническому регламенту о безопасности колесных транспортных средств	Одобрение типа, ОС САТС «САМТ-Фонд», РОСС RU.0001.10МТ22, Российская Федерация	К-RU.MT22.B.00008.P5 с 24.12.2014 г. по 31.12.2015 г.
Содержание вредных веществ в воздухе кабины водителя и пассажирского помещения транспортного средства, Пункт 3 Приложения 3 к техническому регламенту о безопасности колесных транспортных средств	— "— "—	— "— "—
Управляемость и устойчивость, Пункт 4 Приложения 3 к техническому регламенту о безопасности колесных транспортных средств	— "— "—	— "— "—
	Сертификат, ОС СЦ «ТЕСТ-СДМ», РОСС RU.0001.11МР03, Российская Федерация	С-RU.MP03.B.02698 с 30.12.2014 г. по 30.12.2018 г.
Передняя обзорность, Пункт 5 Приложения 3 к техническому регламенту о безопасности колесных транспортных средств	Одобрение типа, ОС САТС «САМТ-Фонд», РОСС RU.0001.10МТ22, Российская Федерация	К-RU.MT22.B.00008.P5 с 24.12.2014 г. по 31.12.2015 г.
Вентиляция, отопление и кондиционирование, Пункт 6 Приложения 3 к техническому регламенту о безопасности колесных транспортных средств	— "— "—	— "— "—
Защита от разбрызгивания из-под колес, Пункт 9 Приложения 3 к техническому регламенту о безопасности колесных транспортных средств	Сертификат, ОС СЦ «ТЕСТ-СДМ», РОСС RU.0001.11МР03, Российская Федерация	С-RU.MP03.B.02699 с 30.12.2014 г. по 30.12.2018 г.
Габаритные и весовые ограничения, Приложение 4 к техническому регламенту о безопасности колесных транспортных средств	Сертификат, ОС СЦ «ТЕСТ-СДМ», РОСС RU.0001.11МР03, Российская Федерация	С-RU.MP03.B.02700 с 30.12.2014 г. по 30.12.2018 г.
Требования к автокранам и транспортным средствам, оснащенным кранами-манипуляторами, Пункт 1.4 Приложения 6 к техническому регламенту о безопасности колесных транспортных средств	Сертификат, ОС СЦ «ТЕСТ-СДМ», РОСС RU.0001.11МР03, Российская Федерация	С-RU.MP03.B.02701 с 30.12.2014 г. по 30.12.2018 г.
Маркировка и возможность идентификации, Приложение 8 к техническому регламенту о безопасности колесных транспортных средств	Декларация, Открытое акционерное общество «Клинцовский автокрановый завод», Российская Федерация	Д-RU.MP03.B.01196 с 30.12.2014 г. по 30.12.2018 г.

Руководитель органа по сертификации _____ **М.В. Топольский**

подпись инициалы, фамилия

CERTAUTO.RU

ОПИСАНИЕ МАРКИРОВКИ ТРАНСПОРТНОГО СРЕДСТВА

1.	Место расположения и форма знака обращения на рынке:
	– на табличке, расположенной рядом с табличкой изготовителя, или на табличке изготовителя, нанесен знак обращения на рынке, выполненный в соответствии с постановлением Правительства Российской Федерации от 19 ноября 2003 г. № 696.
2.	Место расположения таблички изготовителя:
	– на раме слева, за кабиной оператора.
3.	Место расположения идентификационного номера:
3.1.	– на табличке изготовителя;
3.2.	– на раме, справа, в задней части.
4.	Структура и содержание идентификационного номера (номеров) транспортных средств:

1	2	3	4	5	6	7	8	9	10	11	12	13	14	15	16	17
X	8	9	5	5	7	1	3	1	?	?	A	H	5	?	?	?

поз. 1 – 3:		Международный идентификационный код изготовителя (WMI):
	X89	– код изготовителя (см. также поз. 12 – 14), указывающий на то, что объем производства не превышает 500 ед. в год
поз. 4 – 9:		Описательная часть идентификационного номера (VDS):
	557131	– условное обозначение типа транспортного средства
поз. 10 – 17:		Указательная часть идентификационного номера (VIS):
поз. 10:	?	– код года выпуска согласно Таблице 1 Приложения 8 к техническому регламенту о безопасности колесных транспортных средств
поз. 11:	?	– цифра или буква по усмотрению завода-изготовителя
поз. 12 – 14:	AH5	– код изготовителя (совместно с WMI) - Открытое акционерное общество «Клинцовский автокрановый завод» (ОАО «КАЗ»)
поз. 15 – 17:	???	– производственный номер транспортного средства

Руководитель органа по сертификации _____ **М.В. Топольский**

подпись инициалы, фамилия

SERTAUTO.RU

ОБЩИЙ ВИД ТРАНСПОРТНОГО СРЕДСТВА

КС-55713-1К, КС-55713-1К-1, КС-55713-1К-2, КС-55713-1К-3

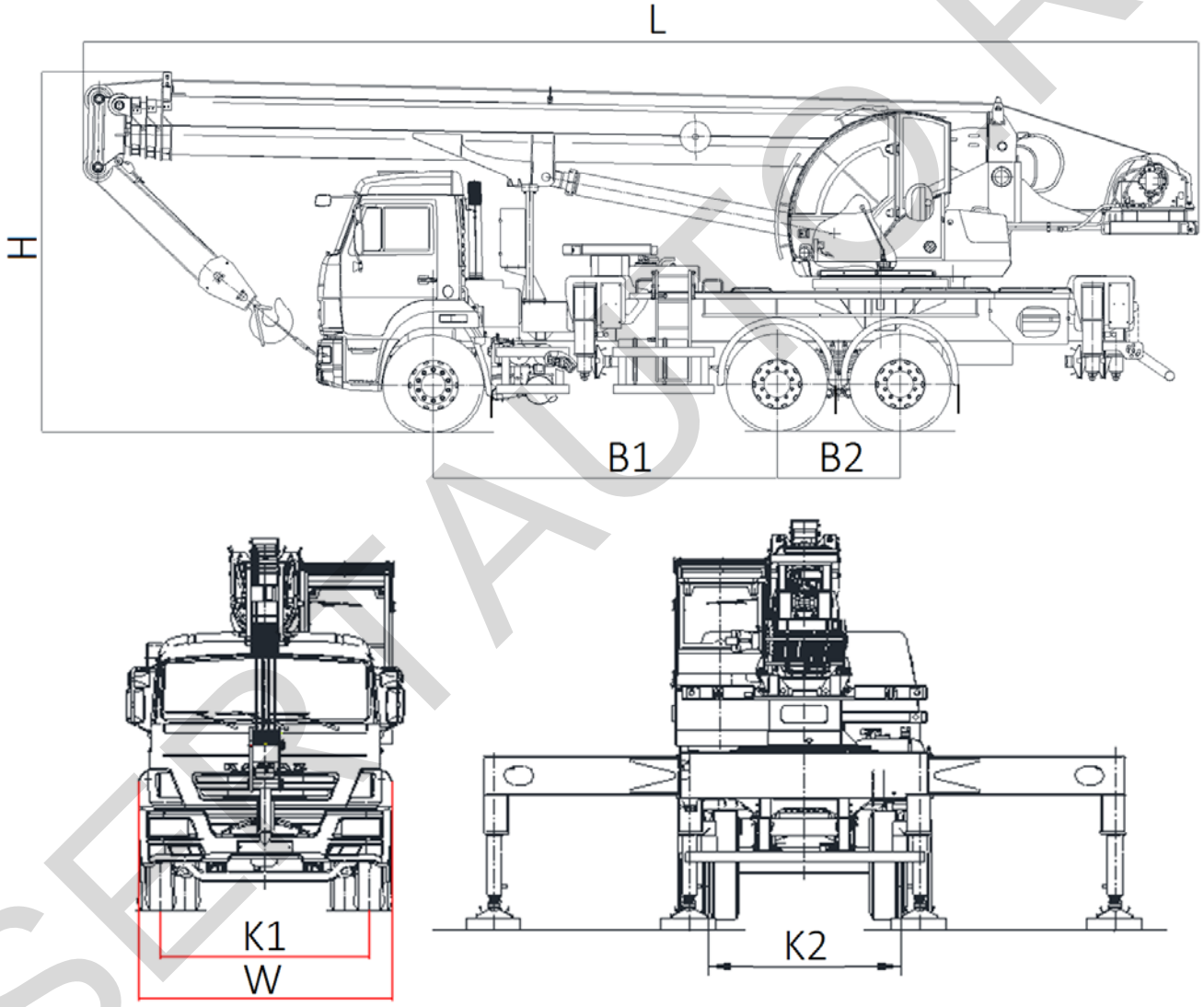

для ТС	КС-55713-1К	КС-55713-1К-1	КС-55713-1К-2	КС-55713-1К-3
Длина (L)	11100		12000	11800
Ширина (W)	2500			
Высота (H)	3700			3820
База (B1+B2)	3690 + 1320			
Колея передних / задних колес (K1/K2)	2043 / 1890			

SERTAUTO.RU