ОРГАН ПО СЕРТИФИКАЦИИ СПЕЦИАЛЬНЫХ И СПЕЦИАЛИЗИРОВАННЫХ АВТОТРАНСПОРТНЫХ СРЕДСТВ И УСЛУГ НА АВТОМОБИЛЬНОМ ТРАНСПОРТЕ – «САМТ-ФОНД», № РОСС RU.0001.10МТ22 от 03 ноября 2006 г. (127434, Москва, Ивановская ул., 19-21) тел. (495) 917-82-05

РОСС RU.MT22.E04124

Марка транспортного средства	–
Тип транспортного средства	**943600**
Категория транспортного средства	**O_4**
Код ОКП	**45 2640**
Код VIN	**с X8994360070DN8001 по X89943600?0DN8100**
Заявитель, изготовитель и его адрес	**Общество с ограниченной ответственностью "Техтранс" (ООО "Техтранс") Россия, 187021, Ленинградская обл, Тосненский р-н, д. Федоровское, ул. Шоссейная, 27**

ОБЩИЕ ХАРАКТЕРИСТИКИ ТРАНСПОРТНОГО СРЕДСТВА

Количество осей / колес	3 / 6+2 (запасные)
Тип кузова транспортного средства	рама с фитингами для крепления контейнеров
Назначение транспортного средства	для перевозки контейнеров типа 1А, 1АА, 1В, 1ВВ, 1С, 1СС, 1ВХ

SERTAUTO.RU

РОСС RU.MT22.E04124

Габаритные размеры, мм	
- длина	12600
- ширина	2500
- высота (с порожним контейнером)	1550 (4000)
- погрузочная высота	1110
База, мм	5920+1360+1360
Колея колес, мм	2040
Масса снаряженного транспортного средства, кг	5700
Полная масса транспортного средства, кг	38000
- на седельно-сцепное устройство	10000
- на тележку	28000
Подвеска	пневматическая
Тормозные системы - рабочая (марка, тип) - стояночная (марка, тип)	 двухпроводная, привод пневматический, с АБС; тормозные механизмы всех колес - барабанные механическая, с приводом от пружинных энергоаккумуляторов к тормозным механизмам всех колес
Шины - марка - размер - индекс несущей способности - категория скорости	 385/65R22,5 160 F

SERTAUTO.RU

РОСС RU.MT22.E04124

При проезде транспортного средства по автомобильным дорогам общего пользования, а также по улицам городов и населенных пунктов должны быть выполнены требования "Инструкции по перевозке крупногабаритных и тяжеловесных грузов автомобильным транспортом по дорогам Российской Федерации".

Действие данного одобрения типа транспортного средства распространяется на серию транспортных средств в количестве 100 (ста) шт. с номерами VIN **с X8994360070DN8001 по X89943600?0DN8100.**

SERTAUTO.RU

943600

Описание маркировки транспортного средства приведено в приложении № 2.
Общий вид транспортного средства на одной странице приведен в приложении № 3.

М.И. Грифф **С.В. Пугачев**

Действует с **"28" ноября 2007 г.**

№ 0030384

РОСС RU.MT22.E04124

Приложение № 2 к "Одобрению
типа транспортного средства"

ОПИСАНИЕ МАРКИРОВКИ ТРАНСПОРТНОГО СРЕДСТВА

1. Место расположения и форма знака соответствия:

   На табличке изготовителя.

   Знак соответствия выполнен по ГОСТ Р 50460-92 с указанием номера данного "Одобрения типа транспортного средства".

2. Место расположения таблички изготовителя:

   На правом лонжероне рамы, в передней части.

3. Место расположения идентификационного номера (код VIN):

3.1. На табличке изготовителя.

3.2. Рядом с табличкой изготовителя..

4. Структура и содержание идентификационного номера транспортного средства:

1	2	3	4	5	6	7	8	9	10	11	12	13	14	15	16	17
X	8	9	9	4	3	6	0	0	?	0	D	N	8	?	?	?

поз. 1-3:	Международный идентификационный код изготовителя (WMI): X89 – код изготовителя (см. также поз. 12-14), указывающий на то, что объем его производства не превышает 500 ед. в год
поз 4-9	обозначение типа транспортного средства: **943600**
поз. 10:	год выпуска согласно ГОСТ Р 51980-2002
поз. 11	«0» – постоянная
поз. 12-14	DN8 – код изготовителя (совместно с WMI) - ООО «Техтранс»
поз. 15-17:	производственный номер транспортного средства

SERTAUTO.RU

РОСС RU.MT22.E04124

Приложение № 3 к "Одобрению
типа транспортного средства"

943600

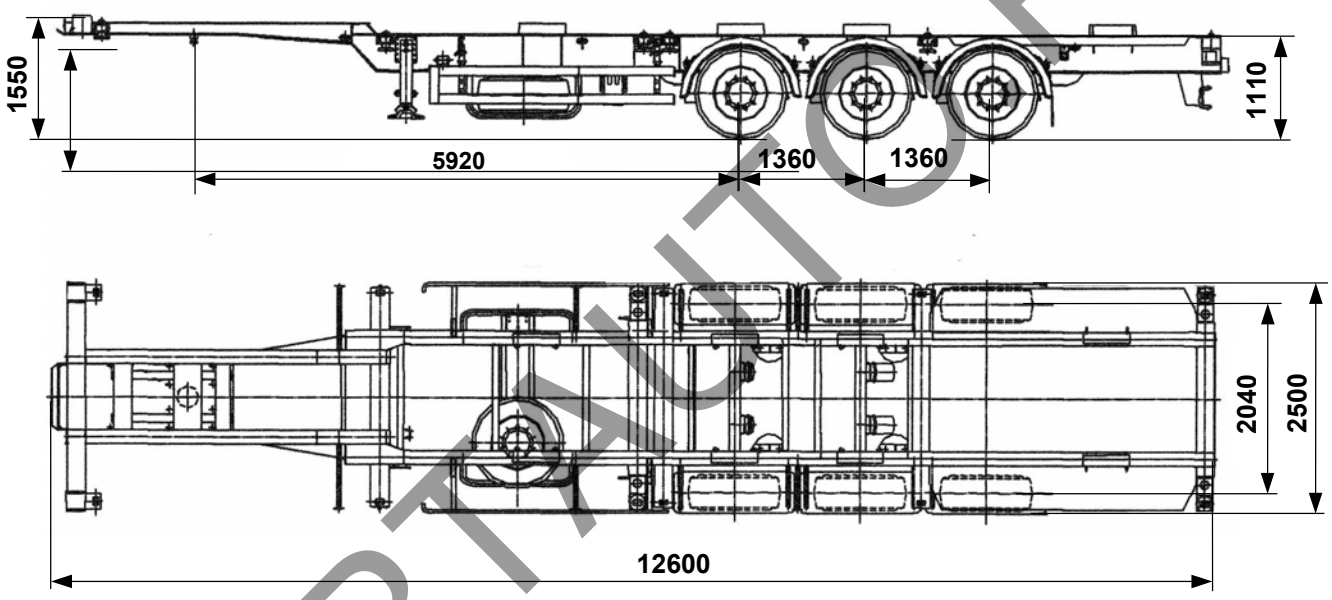

SERTAUTO.RU