SERTAUTO.RU

РОСС CN.MT27.E00507П1

31 декабря 2011 -----

Марка транспортного средства	**FOTON**
Тип транспортного средства	**BJ1041V9JE6-S, BJ1041V9PE6-S**
Модификация	**-**
Коммерческое наименование	**OLLIN**
Категория транспортного средства	**N_2**
Код ТН ВЭД	**8704 22**
Код VIN	**LVBV3?BB?????????**
Экологический класс	**3**
Заявитель, изготовитель и его адрес	**«BEIQI FOTON MOTOR CO. LTD.» Shayang Road, Shahe, Changping District, Beijing, P.R. China**
Представители изготовителя и их адреса	**ООО "Фотон Мотор" 115533, Россия, г. Москва, пр-т Андропова, д. 22 ООО "АВТОПАРТНЕР" 127106, Россия, г. Москва, Сигнальный пр-д, д. 5, стр.1**

ОБЩИЕ ХАРАКТЕРИСТИКИ ТРАНСПОРТНОГО СРЕДСТВА

Колесная формула / ведущие колеса	**4x2/задние**
Схема компоновки транспортного средства	**кабина над двигателем, расположение двигателя - переднее продольное**
Кабина	**цельнометаллическая, двухдверная, трехместная, без спального места (для BJ1041V9JE6-S) или с одним спальным местом (для BJ1041V9PE6-S)**
Исполнение загрузочного пространства (тип кузова транспортного средства)	**грузовая бортовая платформа с тентом или без него**
Назначение транспортного средства	**для перевозки различных грузов**

для типов транспортных средств:	BJ1041V9JE6-S	BJ1041V9PE6-S
Габаритные размеры, мм		
- длина	**6070**	**5995**
- ширина	**2000**	
- высота	**2330**	
База, мм	**3360**	
Колея передних / задних колес, мм	**1530/1485**	
Масса снаряженного транспортного средства, кг (по ГОСТ Р 52051-2003)	**2850**	**2900**
Полная масса транспортного средства, кг	**5850**	**5900**
- на переднюю ось	**2280**	**2360**
- на заднюю ось	**3570**	**3540**
Допустимая полная масса прицепа, кг	**буксировка прицепа не предусмотрена**	
Двигатель	**Phaser 110Ti-30**	
(марка, тип)	**четырехтактный дизель с турбонаддувом**	
Количество и расположение цилиндров	**4, рядное**	
Рабочий объем, $см^3$	**3990**	
Степень сжатия	**17,5**	
Максимальная мощность, кВт ($мин^{-1}$)	**77 (2500)**	
Максимальный крутящий момент, Н.м. ($мин^{-1}$)	**365 (1400…1600)**	
Топливо	**дизельное**	
Система питания	**впрыск топлива под давлением**	
ТНВД (марка, тип)	**BOSCH, VE4/11F1250**	
Форсунки (марка, тип)	**Wuxi Ouya, KBEL-P033**	
Турбокомпрессор (марка, тип)	**Honeywell Turbocharging Systems (Shanghai) Co., Ltd., TB25 или GT25, центробежный**	
Воздушный фильтр (марка, тип)	**Zhucheng Headway Machine Co., Ltd., KL2028**	
	сухой, со сменным бумажным фильтрующим элементом	

SERTAUTO.RU

Система выпуска и нейтрализации отработавших газов	**глушитель и нейтрализатор отработавших газов**
Глушитель (марка, тип)	**Zhucheng Headway Machine Co., Ltd.**
	PKX06- P001
Нейтрализатор (марка, тип)	**Wuxi Weifu**
	окислительный
Трансмиссия	**механическая**
Сцепление (марка, тип)	**сухое, однодисковое, с диафрагменной пружиной**
Коробка передач (марка, тип)	**FAW Car Co., Ltd., Changchun Gear Factory, 5T108 с синхронизаторами на всех передачах**
	с ручным переключением
- число передач	**вперед - 5, назад - 1**
- передаточные числа	
I –	**4,754**
II –	**2,733**
III –	**1,680**
IV –	**1,000**
V –	**0,751**
З.Х. -	**5,084**
Главная передача (марка, тип)	**HEFEI AUTOMOBILE AXLE CO., LTD., NPR, гипоидная**
- передаточное число главной передачи:	**4,875**
Подвеска	
- передняя	**зависимая, рессорная, с телескопическими гидравлическими амортизаторами**
- задняя	**зависимая, рессорная, с телескопическими гидравлическими амортизаторами**

SERTAUTO.RU

РОСС CN.MT27.E00507П1

Рулевое управление (марка, тип)	**ZDZ5, рулевой механизм типа "винт-шариковая гайка-рейка-сектор"; рулевой привод с гидроусилителем или без него**
Тормозные системы:	
- рабочая (марка, тип)	**гидравлическая, двухконтурная, с разделением на контуры передней и задней оси, тормозные механизмы всех колес - барабанные; с АБС типа 3M/4S**
- запасная (марка, тип)	**неповрежденный контур рабочей тормозной системы или стояночная тормозная система**
- стояночная (марка, тип)	**трансмиссионный тормоз барабанного типа, привод –механический**
Шины	
- марка	**-**
- размерность	**6.50 R16LT**
- индекс несущей способности	**111/109**
- категория скорости	**M**
Оборудование транспортного средства	**автомагнитола, каркас тента и тент**

SERTAUTO.RU

FOTON BJ1041V9JE6-S, BJ1041V9PE6-S

Описание маркировки транспортных средств приведено в приложении №2.
Общие виды транспортных средств на двух листах приведены в приложении №3.

А.В. Денисов **С.В. Пугачев**

Действует с « 01 » января 2010г.

31 декабря 9

РОСС CN.MT27.E00507П1

Приложение №1 к Одобрению типа транспортного средства

СВОДНЫЙ ЛИСТ
«Сообщений, касающихся официального утверждения типа транспортного средства», Сертификатов соответствия, протоколов испытаний

Нормативные документы	Наименование органа, выдавшего «сообщение...», сертификат соответствия или испытательной лаборатории, выдавшей протокол испытаний	Номер документа и дата выдачи
1	**2**	**3**
Правила № 3 (02) ЕЭК ООН Световозвращатели	**Ministerstvo dopravy, Czech Republic**	**E8-3R-02 08108 E8-3R-02 08112**
Правила № 4 (00) ЕЭК ООН Устройства для освещения заднего номерного знака	**Ministerio de Industria y Energia, Spain**	**L-00 E9 1787**
Правила № 6 (01) ЕЭК ООН Указатели поворота	**Ministerstvo dopravy, Czech Republic**	**E8-6R-0108105 E8-6R-0108108**
Правила № 7 (02) ЕЭК ООН Габаритные огни, стоп-сигналы	**то же**	**E8-7R-0208105 E8-7R-0208108**
Правила №10 (02) ЕЭК ООН Электромагнитная совместимость	**Орган по сертификации автомобильной техники двойного применения (ОС АТДП) № РОСС RU.0001.11МТ27 Российская Федерация**	**Сертификат соответствия № РОСС CN.MT27.B01293 с 21.12.2009 г. по 31.12.2012 г.**
Правила №13 (10) ЕЭК ООН Тормозные системы	**то же**	**Сертификат соответствия № РОСС CN.MT27.B01296 с 21.12.2009 г. по 31.12.2012 г**
Правила № 14 (05) ЕЭК ООН Места крепления ремней безопасности	-//-	**Сертификат соответствия № РОСС CN.MT27.B01298 с 21.12.2009 г. по 31.12.2012 г**
Правила № 16 (04) ЕЭК ООН Ремни безопасности	**Ministere des Transports Grand-Duche de Luxembourge Орган по сертификации автомобильной техники двойного применения (ОС АТДП) № РОСС RU.0001.11МТ27 Российская Федерация**	**E13*16R00*16R04*9540*00 E13*16R00*16R04*9541*00 Сертификат соответствия № РОСС CN.MT27.B01300 с 21.12.2009 г. по 31.12.2012 г**
Правила № 18 (02) ЕЭК ООН Противоугонные устройства	**Орган по сертификации автомобильной техники двойного применения (ОС АТДП) № РОСС RU.0001.11МТ27 Российская Федерация**	**Сертификат соответствия № РОСС CN.MT27.B01303 с 21.12.2009 г. по 31.12.2012 г**
Правила № 19 (02) ЕЭК ООН Передние противотуманные фары	**Ministerstvo dopravy, Czech Republic**	**E8-19R-02 08106**
Правила № 23 (00) ЕЭК ООН Фонари заднего хода	**то же**	**E8-23R-00 08108**

SERTAUTO.RU

1	2	3
Технический регламент "О требованиях к выбросам автомобильной техникой, выпускаемой в обращение на территории Российской Федерации, вредных (загрязняющих) веществ, пункт 8б: Правила ЕЭК ООН №№ 24 (03), 49(04А) (Экологический класс 3)	Орган по сертификации автомобильной техники двойного применения (ОС АТДП) № РОСС RU.0001.11МТ27 Российская Федерация	Сертификат соответствия № С-CN.MT27.B.03137 с 27.07.2009 г. по 31.12.2011 г.
Правила № 25 (04) ЕЭК ООН Подголовники сидений	то же	Сертификат соответствия № РОСС CN.MT27.B01305 с 21.12.2009 г. по 20.12.2012 г.
Правила № 28 (00) ЕЭК ООН (доп.3) Звуковые сигнальные приборы и их установка	Vehicle Certification Agency, United Kingdom Орган по сертификации автомобильной техники двойного применения (ОС АТДП) № РОСС RU.0001.11МТ27 Российская Федерация	E11 28R-000443 Сертификат соответствия № РОСС CN.MT27.B01308 с 21.12.2009 г. по 20.12.2012 г.
Правила № 29 (02) ЕЭК ООН Защитные свойства кабин грузовых автомобилей	Орган по сертификации автомобильной техники двойного применения (ОС АТДП) № РОСС RU.0001.11МТ27 Российская Федерация	Сертификат соответствия № РОСС CN.MT27.B01310 с 21.12.2009 г. по 20.12.2012 г.
Правила № 34 (02) ЕЭК ООН(доп.1) Пожарная безопасность	то же	Сертификат соответствия № РОСС CN.MT27.B01312 с 21.12.2009 г. по 20.12.2012 г.
Правила № 37 (03) ЕЭК ООН Лампы накаливания	Kraftfahrt-Bundesamt, Germany Ministere de l'Equipement des transports et du tourisme, France RDW Centrum voor voertuigtechnieken informatie, The Netherlands Ministere des Transports Grand-Duche de Luxembourge	E1 2CB, E1-37R 00214 Ext.01 E2 2F9 E4-2TJ, E4-2TL, E4-2EE E4-2EC, E4-2LH E13*37R00*37R03*0094*00
Правила № 38 (00) ЕЭК ООН Задние противотуманные огни	Ministerstvo dopravy, Czech Republic	E8-38R-00 08108
Правила № 39 (00) ЕЭК ООН (доп.5) Спидометры	Орган по сертификации автомобильной техники двойного применения (ОС АТДП) № РОСС RU.0001.11МТ27 Российская Федерация	Сертификат соответствия № РОСС CN.MT27.B01314 с 21.12.2009 г. по 20.12.2012 г.
Правила № 43(00) ЕЭК ООН Безопасные стекла	Kraftfahrt-Bundesamt Germany RDW Centrum voor voertuigtechniek en informatie, The Netherlands	E1 43R-00 1990 E1 43R-00 1533 E1 43R-00 1714 E4 43R-00 0203 E4 43R-00 0209 E4 43R-00 0204
Правила № 46(02) ЕЭК ООН Правила № 46(01) ЕЭК ООН Зеркала заднего вида и их установка	Ministerstvo dopravy Czech Republic RDW Centrum voor voertuigtechniek en informatie, The Netherlands Орган по сертификации автомобильной техники двойного применения (ОС АТДП) № РОСС RU.0001.11МТ27 Российская Федерация	II E8 46R-02 4913, II E8 46R-02 4914 E8 46R-02 5101 E4 46R-022846 Ext.01 E4 46R-022763, E4 46R-022780 Сертификат соответствия № РОСС CN.MT27.B01316 с 21.12.2009 г. по 20.12.2012 г.
Правила № 48 (02) ЕЭК ООН Установка устройств освещения и световой сигнализации	Орган по сертификации автомобильной техники двойного применения (ОС АТДП) № РОСС RU.0001.11МТ27 Российская Федерация	Сертификат соответствия № РОСС CN.MT27.B01318 с 21.12.2009 г. по 20.12.2012 г.
Правила № 51 (02) ЕЭК ООН Внешний шум	то же	Сертификат соответствия № РОСС CN.MT27.B01320 с 21.12.2009 г. по 20.12.2012 г.
Правила № 54 (00) ЕЭК ООН (доп. 16) Шины транспортных средств	RDW Centrum voor Voertuigtechniek en informatie, The Netherlands	E4-54R-00-18398
Правила № 58 (01) ЕЭК ООН Задние защитные устройства грузовых транспортных средств	Орган по сертификации автомобильной техники двойного применения (ОС АТДП) № РОСС RU.0001.11МТ27 Российская Федерация	Сертификат соответствия № РОСС CN.MT27.B01321 с 21.12.2009 г. по 20.12.2012 г.

SERTAUTO.RU

РОСС CN.MT27.E00507П1

Приложение №1 к Одобрению типа транспортного средства

1	2	3
Правила № 61 (00) ЕЭК ООН Наружные выступы транспортных средств	**Орган по сертификации автомобильной техники двойного применения (ОС АТДП) № РОСС RU.0001.11МТ27 Российская Федерация**	**Сертификат соответствия № РОСС CN.MT27.B01323 с 21.12.2009 г. по 20.12.2012 г.**
Правила № 73 (00) ЕЭК ООН Боковая защита	**То же**	**Сертификат соответствия № РОСС CN.MT27.B01324 с 21.12.2009 г. по 20.12.2012 г.**
Правила № 112 (00) ЕЭК ООН Автомобильные фары с лампами накаливания	**Ministerstvo dopravy, Czech Republic**	**E8-112R-00 08105**
ГОСТ Р 51616-2000 Внутренний шум	**Орган по сертификации автомобильной техники двойного применения (ОС АТДП) № РОСС RU.0001.11МТ27 Российская Федерация**	**Сертификат соответствия № РОСС CN.MT27.B01326 с 21.12.2009 г. по 20.12.2012 г.**
ГОСТ Р 50993-96 Вентиляция и отопление	**то же**	**Сертификат соответствия № РОСС CN.MT27.B01328 с 21.12.2009 г. по 20.12.2012 г.**
ГОСТ Р 51206-2004 Содержание вредных веществ в кабине	**-//-**	**Сертификат соответствия № РОСС CN.MT27.B01330 с 21.12.2009 г. по 20.12.2012 г.**
ГОСТ Р 52302-2004 Управляемость и устойчивость	**-//-**	**Сертификат соответствия № РОСС CN.MT27.B01334 с 21.12.2009 г. по 20.12.2012 г.**
ГОСТ Р 51266-99 Обзорность с места водителя	**-//-**	**Сертификат соответствия № РОСС CN.MT27.B01332 с 21.12.2009 г. по 20.12.2012 г.**
ГОСТ Р 50577-93 (Изм. №2. прилож. И) Место установки заднего номерного знака	**-//-**	**Сертификат соответствия № РОСС CN.MT27.B01336 с 21.12.2009 г. по 20.12.2012 г.**
ГОСТ Р 51980-2002 ОСТ 37.001.269-96 (в отношении места нанесения маркировки) Транспортные средства. Маркировка	**-//-**	**Сертификат соответствия № РОСС CN.MT27.B01338 с 21.12.2009 г. по 20.12.2012 г.**

Руководитель органа по сертификации

Руководитель органа, выдавшего одобрение типа транспортного средства

_____ **А.В. Денисов**

подпись инициалы, фамилия

_____ **С.В. Пугачев**

подпись инициалы, фамилия

SERTAUTO.RU

РОСС CN.MT27.E00507П1

Приложение №2 к Одобрению типа транспортного средства

ОПИСАНИЕ МАРКИРОВКИ ТРАНСПОРТНОГО СРЕДСТВА

1. Место расположения и форма знака соответствия:
2.

Рядом с табличкой изготовителя.
Знак соответствия выполнен по ГОСТ Р 50460 с указанием номера данного «Одобрения типа транспортного средства».

2. Место расположения таблички изготовителя:

2.1 В кабине на задней левой вертикальной стойке

3. Место расположения идентификационного номера (код VIN):

3.1 На табличке изготовителя.
3.2 На правом лонжероне рамы за задним колесом.
3.3 В проеме правой двери кабины под резиновым уплотнителем

4. Структура и содержание идентификационного номера (номеров) транспортных средств:

1.	2.	3.	4.	5.	6.	7.	8.	9.	10.	11.	12.	13.	14.	15.	16.	17.
L	**V**	**B**	**V**	**3**	**?**	**B**	**B**	**?**	**?**	**?**	**?**	**?**	**?**	**?**	**?**	**?**

поз. 1-3: международный идентификационный код изготовителя (WMI):
LVB - BEIQI FOTON MOTOR CO. LTD, P.R. China;
поз. 4-8 описательная часть (VDS) идентификационного номера - (индекс) транспортного средства
поз.4 **V** - автомобиль грузовой;
поз. 5 **3** - диапазон полной массы от 3500 кг до 8500 кг;
поз. 6 тип кабины:
J – однорядная с плоской крышей;
P – однорядная, с плоской крышей с одним спальным местом;
поз. 7 **B** - рабочий объем двигателя от 2,0 л до 4,0л;
поз. 8 **B** - база автомобиля от 2200 мм до 5000 мм;
поз.9: **?** – контрольный символ;
поз. 10: **?** – код года выпуска согласно ГОСТ Р 51980;
поз. 11: **?** – код сборочного подразделения;
поз. 12-17: **??????** – производственный порядковый номер транспортного средства

SERTAUTO.RU

РОСС CN.MT27.E00507П1
Приложение №3 к «Одобрению типа транспортного средства»

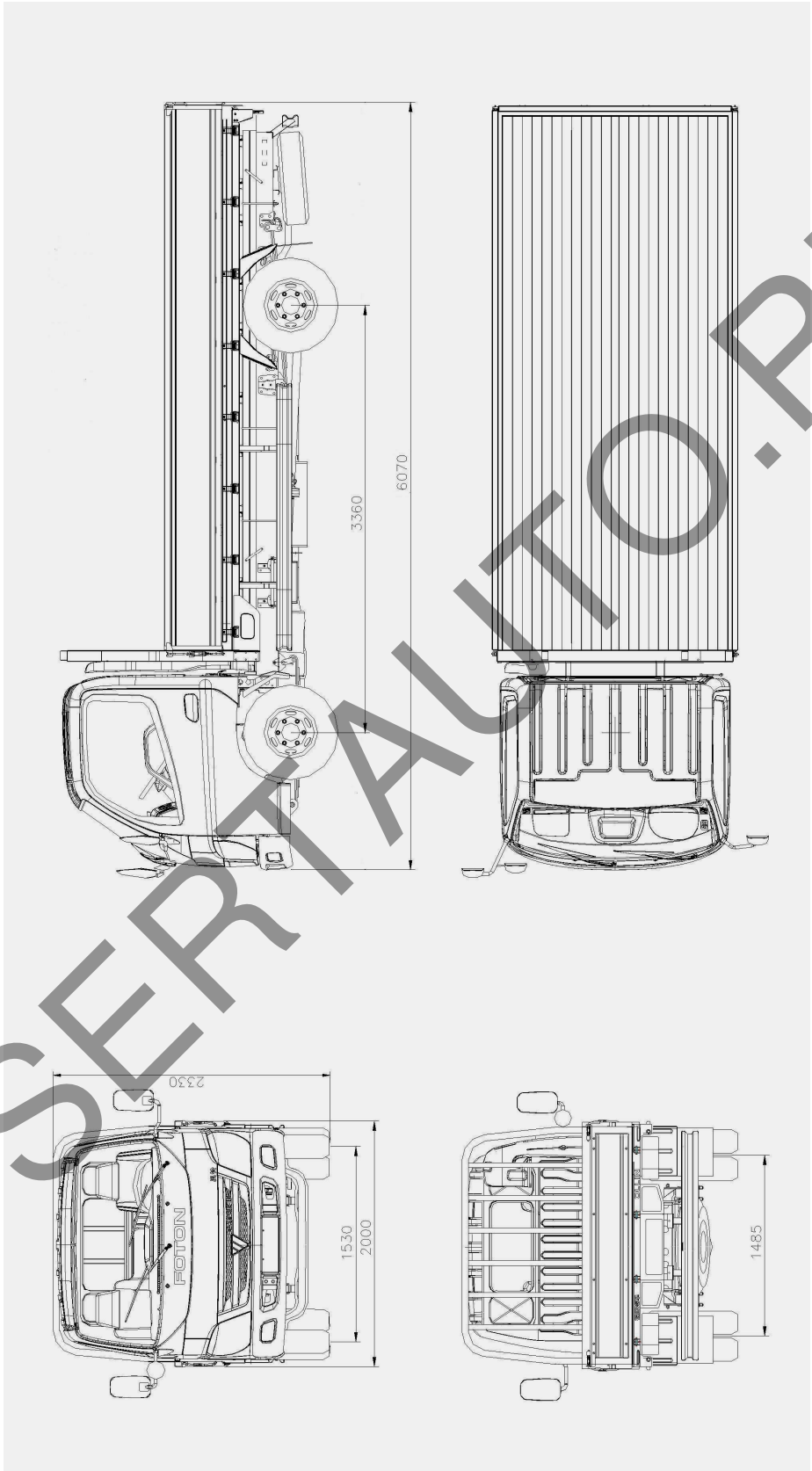

Внешний вид автомобиля FOTON BJ1041V9JE6-S

SERTAUTO.RU

РОСС CN.MT27.E00507П1
Приложение №3 к «Одобрению типа транспортного средства»

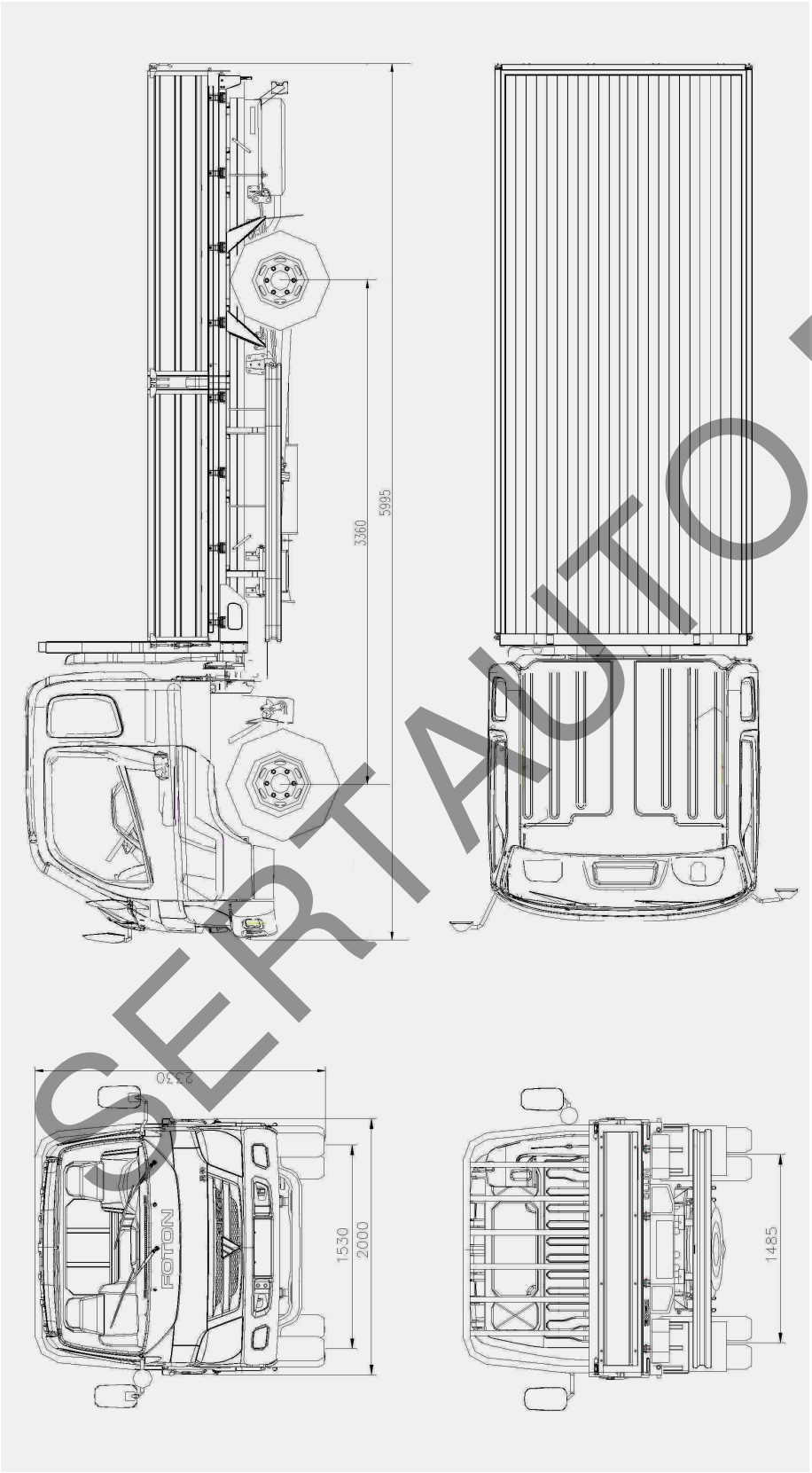

Внешний вид автомобиля FOTON BJ1041V9PE6-S

SERTAUTO.RU