ОРГАН ПО СЕРТИФИКАЦИИ СПЕЦАВТОТРАНСПОРТНЫХ СРЕДСТВ, СТРОИТЕЛЬНЫХ,
ДОРОЖНЫХ, ГОРНЫХ МАШИН АВТОНОМНОЙ НЕКОММЕРЧЕСКОЙ ОРГАНИЗАЦИИ
ПО СЕРТИФИКАЦИИ ПРОДУКЦИИ И УСЛУГ “ТРАНС**СДГМ**ТЕСТ”
№ РОСС RU.0001.11МТ21 от 21.08.2008 г.
Россия, 129337, г. Москва, Ярославское шоссе, д. 26, тел. (495) 380-09-10, (495) 783-67-24.

SERTAUTO.RU

РОСС RU.MT21.E00575

31 декабря 2012 ------

Марка транспортного средства	**—**
Тип транспортного средства	**3797E1, 3797D1, 3797F1, 3797EM, 3797DM, 3797FM, 3797ET, 3797DT, 3797FT**
Модификации	**—**
Коммерческое наименование	**—**
Шасси транспортного средства	**ТагАЗ LC100 (для 3797E1, 3797EM, 3797ET), ТагАЗ LC100H (для 3797D1, 3797DM, 3797DT), ТагАЗ LC100M (для 3797F1, 3797FM, 3797FT)**
Категория транспортного средства	**N_1**
Код ОКП	**45 1112 (для 3797E1, 3797D1, 3797F1, 3797EM, 3797DM, 3797FM), 45 2110 (для 3797ET, 3797DT, 3797FT)**
Код VIN	**с X893797???0AB9001 по X893797???0AB9100**
Экологический класс	**3**
Заявитель, изготовитель и его адрес	**Закрытое акционерное общество “Исток” (ЗАО “Исток”) Россия, 143400, Московская обл., г. Красногорск, Ильинское шоссе, д. 4**

ОБЩИЕ ХАРАКТЕРИСТИКИ ТРАНСПОРТНОГО СРЕДСТВА

Колесная формула / ведущие колеса	4 x 2 / задние (одинарные: для 3797E1, 3797EM, 3797ET, 3797D1, 3797DM, 3797DT; сдвоенные: для 3797F1, 3797FM, 3797FT)
Схема компоновки транспортного средства	кабина над двигателем; расположение двигателя – переднее продольное

РОСС RU.MT21.E00575

Исполнение загрузочного пространства	бортовая платформа с каркасом и тентом или без них, с задним откидным бортом или с задней двустворчатой дверью (для 3797E1, 3797D1, 3797F1); фургон с задней двустворчатой дверью и (или) боковыми дверями (для 3797EM, 3797DM, 3797FM); фургон изотермический с задней двустворчатой дверью и (или) боковыми дверями, с холодильной установкой или без неё (для 3797ET, 3797DT, 3797FT)
Назначение транспортного средства	для перевозки промышленных грузов различного назначения (для 3797E1, 3797D1, 3797F1, 3797EM, 3797DM, 3797FM), для перевозки продовольственных грузов (для 3797ET, 3797DT, 3797FT)
Кабина	цельнометаллическая, двухдверная, трехместная, опрокидывающаяся вперед

Для модификаций:	**3797E1, 3797D1**	**3797EM, 3797ET, 3797DM, 3797DT**	**3797F1**	**3797FM, 3797FT**
Габаритные размеры, мм				
- длина	5130…5350			
- ширина	2000			
- высота	2040…2800	2200…2800	2040…2800	2200…2800
База, мм	2515			
Колея передних / задних колес, мм	1410 / 1390		1410 / 1560	

Для модификаций:	**3797E1, 3797EM, 3797ET**	**3797D1, 3797DM, 3797DT**	**3797F1**	**3797FM, 3797FT**
Масса снаряженного транспортного средства, кг (по ОСТ 37.001.408-85)	1770..2150		1870…2460	
Полная масса транспортного средства, кг	2750	3250	3450	
- на переднюю ось	1210	1500	1540	
- на заднюю ось	1540	1750	1910	
Допустимая полная масса прицепа, кг	буксировка прицепа не предусмотрена			

<u>Двигатель</u> (марка, тип)	TAGAZ, DA26, четырехтактный дизель, с турбонаддувом
- количество и расположение цилиндров	4, рядное, вертикальное
- рабочий объем цилиндров, $см^3$	2607
- степень сжатия	22
Максимальная мощность, кВт ($мин^{-1}$)	76,9 (3800)
Максимальный крутящий момент, Нм ($мин^{-1}$)	239 (1900…2400)
Топливо	дизельное

Система питания	впрыск топлива под давлением
ТНВД (марка, тип)	Doowoon, DPICO, DA6J0-0300
Форсунки (марка, тип)	Doowoon, DPICO, 78-018A
Турбокомпрессор (марка, тип)	Honeywell, GT 25
Воздушный фильтр (марка, тип)	Kwangjin Ind., T160M-1040, сухой с бумажным элементом

SERTAUTO.RU

Система выпуска и нейтрализации отработавших газов	
Глушитель (марка, тип)	DONG-WON, T108C-0120
Резонатор (марка, тип)	DONG-WON, T108C-0140
Нейтрализатор (марка, тип)	DONG-WON, T108C-0200
Трансмиссия	механическая
Сцепление (марка, тип)	Seojin Clutch Corp., фрикционное, сухое, однодисковое
Коробка передач (марка, тип)	Aesom Tech., механическая, пятиступенчатая, управление - ручное
- число передач	вперед - 5, назад - 1
- передаточные числа коробки передач	
I -	4,302
II -	2,541
III -	1,433
IV -	1,000
V -	0,803
З.Х. -	4,681
Главная передача (марка, тип)	Aesom Tech., Hypoid Gear Set, одинарная, гипоидная
- передаточное число главной передачи	4,55
Подвеска	
- передняя	независимая, торсионная, с гидравлическими телескопическими амортизаторами и стабилизатором поперечной устойчивости
- задняя	зависимая, рессорная, с гидравлическими телескопическими амортизаторами и стабилизатором поперечной устойчивости
Рулевое управление (марка, тип)	KDAC, рулевой механизм типа “винт - шариковая гайка – рейка – сектор”, рулевой привод с гидроусилителем
Тормозные системы	
- рабочая (марка, тип)	гидравлический двухконтурный привод с разделением на контуры по осям, с вакуумным усилителем; тормозные механизмы передних колес – дисковые, задних колес – барабанные
- запасная (марка, тип)	каждый контур рабочей тормозной системы
- стояночная (марка, тип)	механический (тросовый) привод к тормозным механизмам задних колес

Для модицикаций:	**3797E1, 3797EM, 3797ET**	**3797D1, 3797DM, 3797DT**	**3797F1, 3797FM, 3797FT**		
Шины			передние	задние	
- марка	–				
- размер	195R14-6PR	215/70R15C	195R14-6PR	185/75R16C	195R14-6PR
- индекс несущей способности	106/104	109/107	106/104	104/102	106/104
- категория скорости	N	R	N		

SERTAUTO.RU

РОСС RU.MT21.E00575

Действие данного “одобрения типа транспортного средства” распространяется на серию транспортных средств в количестве 100 (сто) шт. с идентификационными номерами (кодами VIN) **с X893797???0AB9001 по X893797???0AB9100.**

Данное “одобрение типа транспортного средства” оформлено в соответствии с пунктом 13 технического регламента “О требованиях к выбросам автомобильной техникой, выпускаемой в обращение на территории Российской Федерации, вредных (загрязняющих) веществ», с учетом “Одобрения типа транспортного средства” № **РОСС RU.MT02.E06244П1** со сроком действия с 01.01.2010 г. по 31.12.2011 г. на базовые автомобили **ТагАЗ LC100, ТагАЗ LC100H, ТагАЗ LC100M**.

3797E1, 3797D1, 3797F1, 3797EM, 3797DM, 3797FM, 3797ET, 3797DT, 3797FT

Описание маркировки транспортных средств приведено в приложении № 2.
Общие виды транспортных средств на трех страницах приведены в приложении № 3.

Е. П. Плавельский **С. В. Пугачев**

Действует с "22" января 2010 г.

14 января 2010

SERTAUTO.RU

№ 0046041

РОСС RU.MT21.E00575

Приложение № 2 к "Одобрению
типа транспортного средства"

ОПИСАНИЕ МАРКИРОВКИ ТРАНСПОРТНОГО СРЕДСТВА

1. Место расположения и форма знака соответствия:

На табличке изготовителя.

Знак соответствия выполнен по ГОСТ Р 50460-92 с указанием номера данного "Одобрения типа транспортного средства"

2. Место расположения таблички изготовителя:

В правом проеме двери кабины, на вертикальной панели под пассажирским сиденьем.

3. Место расположения идентификационного номера (код VIN):

3.1. На табличке изготовителя.

3.2. На правом лонжероне, позади кабины автомобиля, с правой стороны по ходу движения.

4. Структура и содержание идентификационного номера транспортных средств:

1	2	3	4	5	6	7	8	9	10	11	12	13	14	15	16	17
X	8	9	3	7	9	7	?	?	?	0	A	B	9	?	?	?

поз. 1 – 3: международный идентификационный код изготовителя (WMI): X89 – код изготовителя (см. также поз. 12-14), указывающий на то, что объем его производства не превышает 500 ед. в год;

поз. 4 – 9: 3797?? – описательная часть идентификационного номера (VDS): обозначение типа транспортного средства: 3797E1, 3797D1, 3797F1, 3797EM, 3797DM, 3797FM, 3797ET, 3797DT, 3797FT;

поз. 10 – 17: указательная часть идентификационного номера (VIS), где:

поз. 10: ? – код года выпуска согласно ГОСТ Р 51980-2002;

поз. 11: 0 – постоянная;

поз. 12 – 14: AB9 – код изготовителя (совместно с WMI) – ЗАО “Исток”;

поз. 15 – 17: ??? – производственный номер транспортного средства (с 001 по 100).

SERTAUTO.RU

РОСС RU.MT21.E00575

Приложение № 3 к "одобрению
типа транспортного средства"

3797E1, 3797D1, 3797F1 (вариант с бортовой платформой)

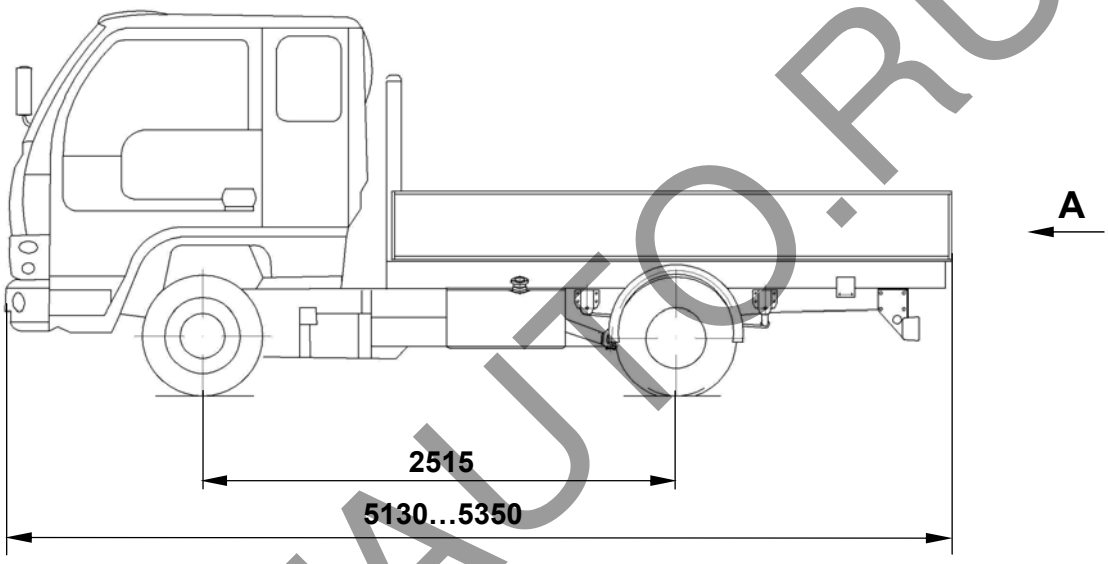

A (для 3797E1, 3797D1)

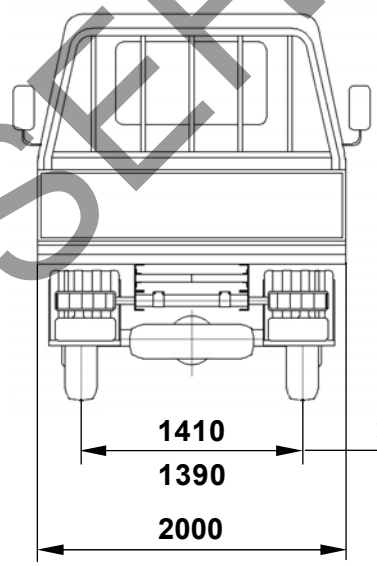

A (для 3797F1)

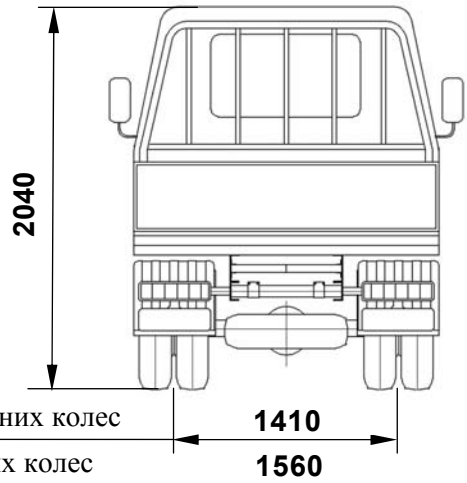

колея передних колес

колея задних колес

SERTAUTO.RU

Приложение № 3 к "Одобрению типа транспортного средства" № **РОСС RU.MT21.E00575**

3797E1, 3797D1, 3797F1 (вариант с бортовой платформой, каркасом и тентом)

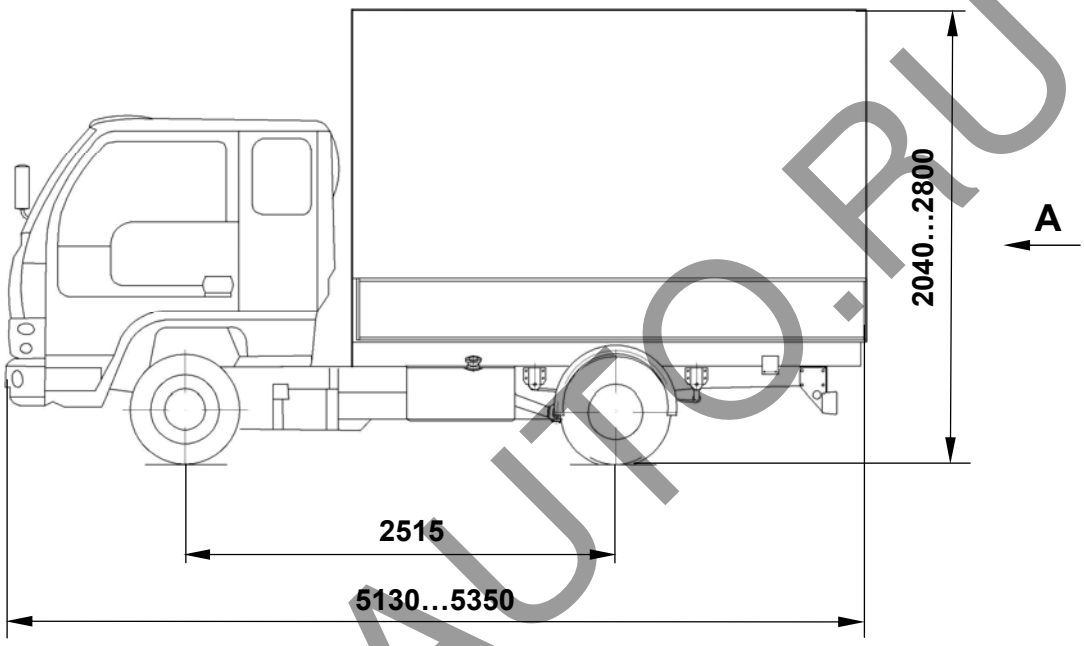

А (для 3797E1, 3797D1 вариант с задним откидным ботом)

А (для 3797F1 вариант с задней двустворчатой дверью)

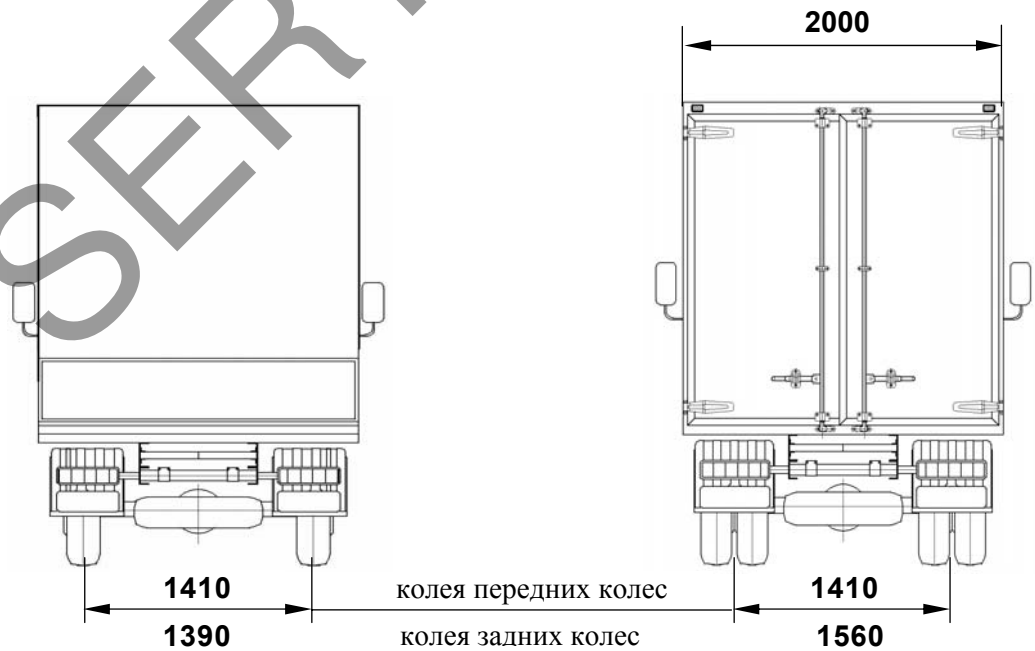

SERTAUTO.RU

Приложение № 3 к "Одобрению типа транспортного средства" № **РОСС RU.MT21.E00575**

3797EM, 3797DM, 3797FM, 3797ET, 3797DT, 3797FT

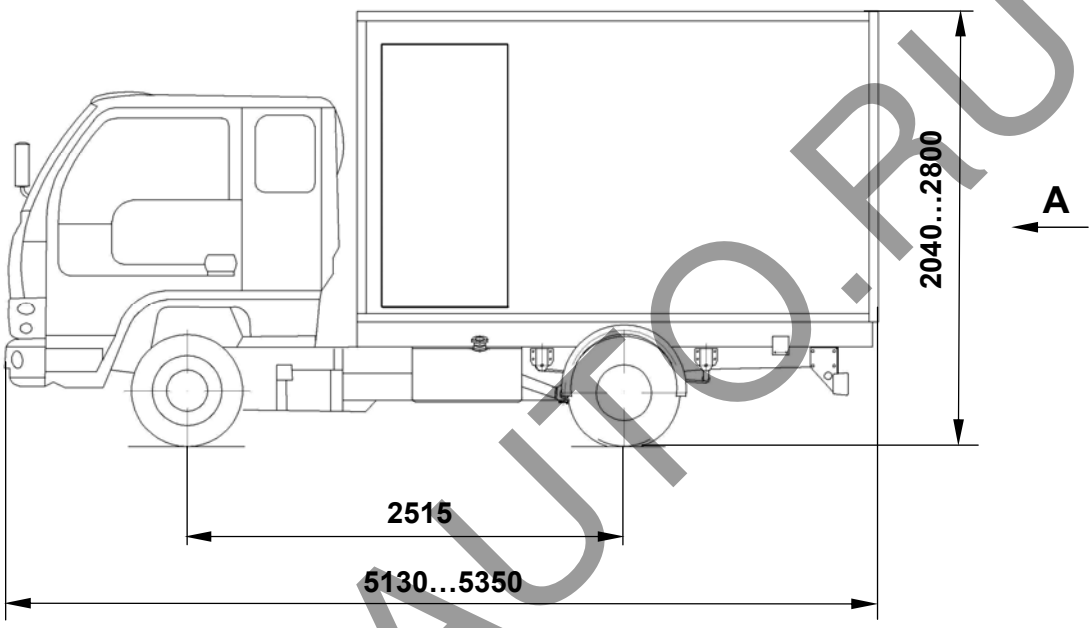

A (для 3797EM, 3797DM, 3797ET, 3797DT)

A (для 3797FM, 3797FT)

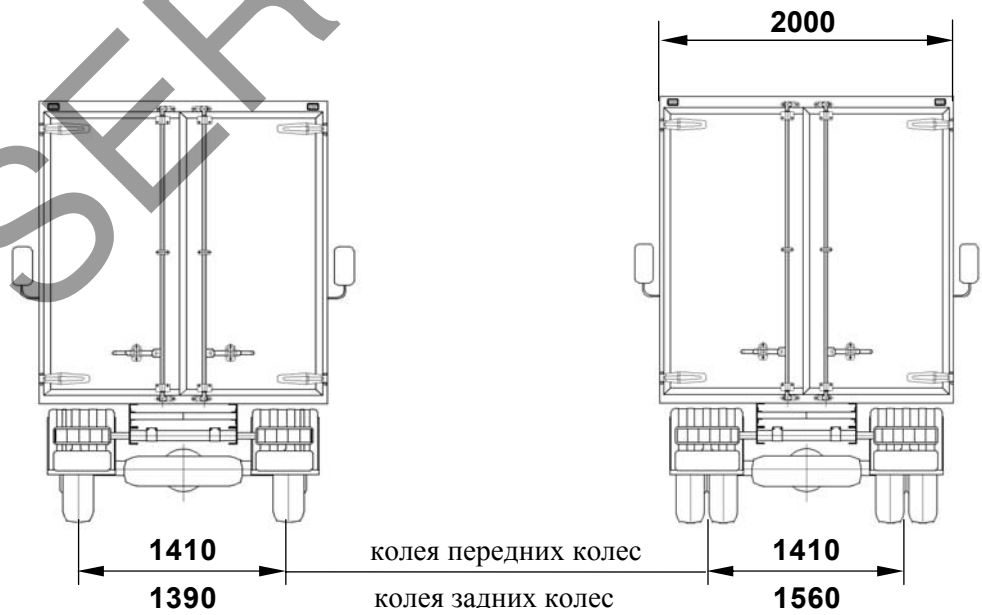

SERTAUTO.RU