ОРГАН ПО СЕРТИФИКАЦИИ
Межотраслевой фонд “Сертификация автотранспорта САТР” (“САТР-ФОНД”)
№ РОСС RU.0001.11МТ02 от 06.06.2006 г.
125480, г. Москва, ул. Героев Панфиловцев, 24 (тел. 454-42-27)

РОСС KR.MT02.E06034

18 августа 9

Марка транспортного средства	**HYUNDAI**
Тип транспортного средства	**BH**
Модификации	**—**
Коммерческое наименование	**Genesis**
Категория транспортного средства	**M_1**
Код ТН ВЭД	**8703 24**
Код VIN	**KMHG?41EP?U…**
Экологический класс	**3**
Заявитель, представитель изготовителя и его адрес	**ООО "Хендэ Мотор СНГ", 123610, г. Москва, Краснопресненская набережная, д. 12, подъезд 3, оф. 1306В, Российская Федерация**
Изготовитель и его адрес	**Hyundai Motor Company, 231, Yangjae-dong, Seocho-gu, Seoul, 137-938, The Republic of Korea**
Сборочный завод и его адрес	**Ulsan Plant, 700, Yangjeong-gong, Buk-gu, Ulsan, 683-791, The Republic of Korea**

ОБЩИЕ ХАРАКТЕРИСТИКИ ТРАНСПОРТНОГО СРЕДСТВА

Колесная формула / ведущие колеса	4 x 2 / задние
Схема компоновки транспортного средства	классическая; расположение двигателя - переднее продольное
Тип кузова / количество дверей	цельнометаллический, несущий, седан / 4
Количество мест спереди / сзади	2 / 3

SERTAUTO.RU

Габаритные размеры, мм	
– длина	4975
– ширина	1890
– высота	1480…1485
База, мм	2935
Колея передних / задних колес, мм	1604…1619 / 1621…1635
Масса снаряженного транспортного средства, кг (по ГОСТ Р 52051-2003)	1805…1912
Полная масса транспортного средства, кг	2280
Максимальная допустимая масса, приходящаяся	
– на переднюю ось, кг	1200
– на заднюю ось, кг	1300
Допустимая полная масса прицепа, кг	буксировка прицепа не предусмотрена
Двигатель (марка, тип)	Hyundai Motor Company / Kia Motors Corporation G6DA
	четырехтактный, бензиновый
– количество и расположение цилиндров	6, V-образное
– рабочий объем, см^3	3778
– степень сжатия	10.4
Максимальная мощность, кВт (мин$^{-1}$)	213.0 (6200)
Максимальный крутящий момент, Нм (мин$^{-1}$)	358.0 (4500)
Топливо	бензин с октановым числом не менее 95
Система питания	впрыск топлива с электронным управлением
Система впрыска (марка, тип)	Delphi, 35310-3C000
Блок управления (марка, тип)	39106-3C020, 39106-3C021
Воздушный фильтр (марка, тип)	Daeki, 28110-3M200, с бумажным элементом
Система зажигания	микропроцессорная
Катушка зажигания (марка, тип)	Denso-Poongsung, 27301-3C000
Свечи зажигания (марка, тип)	Woojin / NGK, Champion / Selim (Yura), RER8WMPB4, SILZKR6B11
Система выпуска и нейтрализации отработавших газов	два основных и дополнительный глушители; нейтрализатор отработавших газов
Основные глушители (марка, тип)	BHM00 + BHM10 или BHM20 + BHM30
Дополнительный глушитель (марка, тип)	BHC00
Нейтрализатор (марка, тип)	Sejung / Sejong, BHL3, BHR3, Daeki Faurecia, 3C33L, 3C34R

SERTAUTO.RU

Трансмиссия	гидромеханическая
Сцепление (марка, тип)	—
Коробка передач (марка, тип)	автоматическая
– число передач	вперед - 6, назад - 1
– передаточные числа	
I -	3.520
II -	2.042
III -	1.400
IV -	1.000
V -	0.716
VI -	0.586
З.Х. -	3.224
Главная передача (марка, тип)	гипоидная
– передаточное число	3.909

Подвеска	
– передняя	независимая, пружинная, многорычажная, с гидравлическими телескопическими амортизаторами, со стабилизатором поперечной устойчивости
– задняя	независимая, пружинная, многорычажная, с гидравлическими телескопическими амортизаторами, со стабилизатором поперечной устойчивости
Рулевое управление (марка, тип)	рулевой механизм типа “шестерня - рейка”, рулевой привод с гидроусилителем
Тормозные системы	
– рабочая (марка, тип)	гидравлический двухконтурный привод с диагональным разделением на контуры, с вакуумным усилителем, с АБС; тормозные механизмы всех колес - дисковые
– запасная (марка, тип)	каждый контур рабочей тормозной системы
– стояночная (марка, тип)	механический (тросовый) привод к тормозным механизмам задних колес

Шины

– марка	—	—
– размер	225/55 R17	235/50 R18
– индекс несущей способности	97	97
– категория скорости	V	V

SERTAUTO.RU

РОСС KR.MT02.E06034

Оборудование транспортного средства	кондиционер или климат-контроль (хладагент R134a), подушки безопасности, электрообогреватель наружных зеркал заднего вида, электрические стеклоподъемники, противоугонное устройство

HYUNDAI BH

Описание маркировки транспортного средства приведено в приложении № 2.
Общий вид транспортного средства на 1 листе приведен в приложении № 3.

Б.В. Кисуленко **С.В. Пугачев**

Действует с " **18** " **августа 2008 г.**

13 августа 8

SERTAUTO.RU

РОСС KR.MT02.E06034

Приложение № 2 к "одобрению типа транспортного средства"

ОПИСАНИЕ МАРКИРОВКИ ТРАНСПОРТНОГО СРЕДСТВА

1. Место расположения и форма знака соответствия:

   На наклейке, расположенной рядом с табличкой изготовителя.

   Знак соответствия выполнен по ГОСТ Р 50460-92 с указанием номера данного "одобрения типа транспортного средства".

2. Место расположения таблички изготовителя:

   На средней стойке кузова, в проеме двери водителя.

3. Место расположения идентификационного номера (VIN):

3.1. На табличке изготовителя.

3.2. Под правым передним сиденьем, на поперечине пола.

4. Структура и содержание идентификационного номера (номеров) транспортных средств:

1	2	3	4	5	6	7	8	9	10	11	12	13	14	15	16	17
K	**M**	**H**	**G**	**?**	**4**	**1**	**E**	**P**	**?**	**U**	**?**	**?**	**?**	**?**	**?**	**?**

поз. 1 - 3: Международный код изготовителя (WMI):
KMH – Hyundai Motor Company, The Republic of Korea.

поз. 4: Обозначение типа транспортного средства:
G – BH (Genesis).

поз. 5: Обозначение комплектации:
A, **B**, **C**, **D** или **E**.

поз. 6: Обозначение типа кузова:
4 – седан.

поз. 7: Обозначение типа удерживающей системы:
1 – активная система.

поз. 8: Обозначение типа двигателя:
E – бензиновый двигатель с рабочим объемом 3.8 литра.

поз. 9: Обозначение расположения органов управления:
P – левостороннее.

поз. 10: Обозначение модельного года согласно ISO 3779-83.

поз. 11: Обозначение сборочного завода:
U – Ulsan Plant.

поз. 12 - 17: Производственный номер транспортного средства.

SERTAUTO.RU

Приложение № 3 к "одобрению типа транспортного средства" **№ РОСС KR.MT02.E06034**

HYUNDAI BH (Genesis)

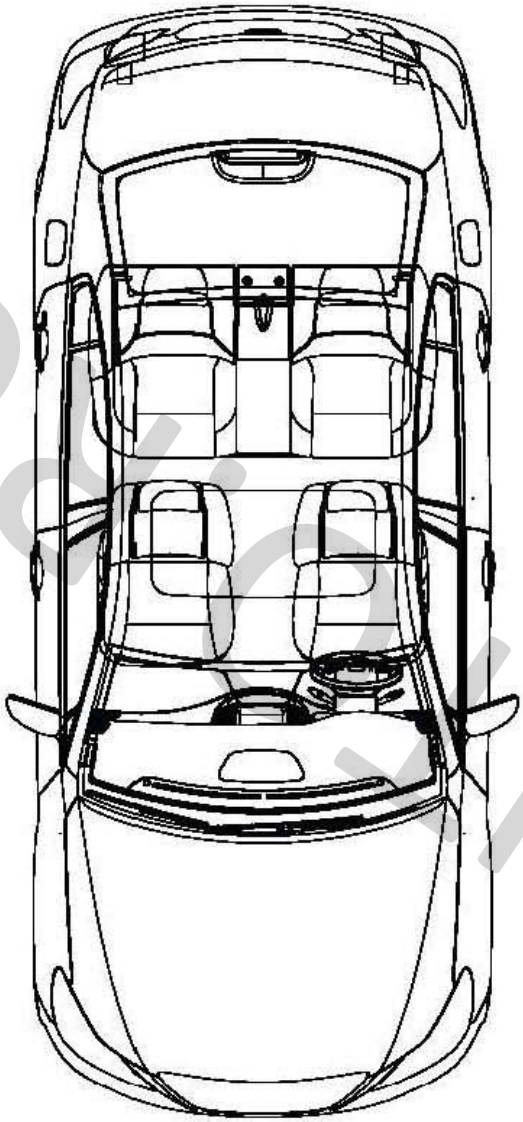

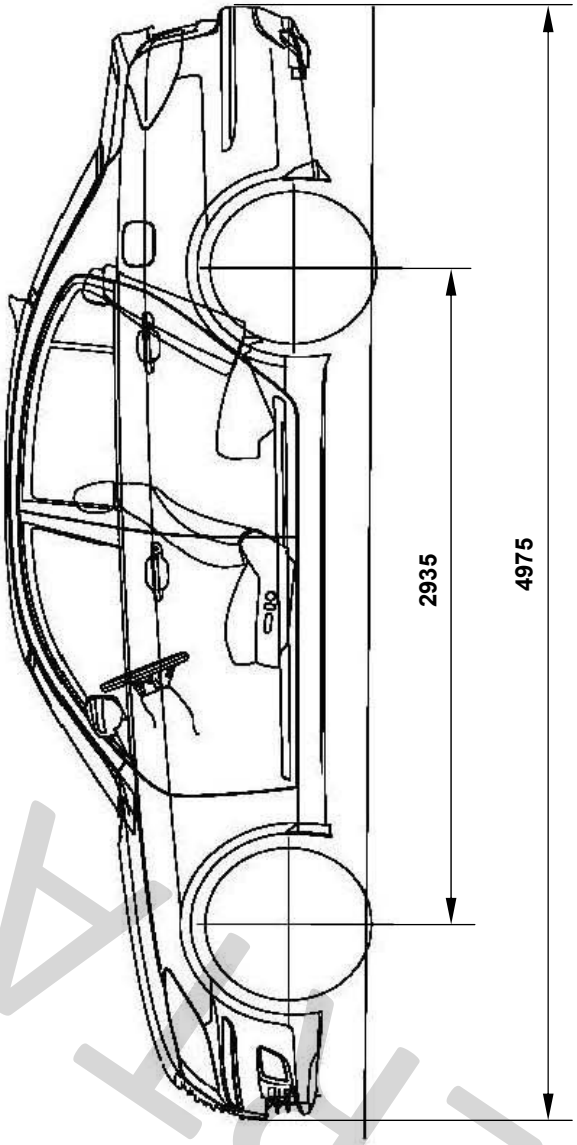

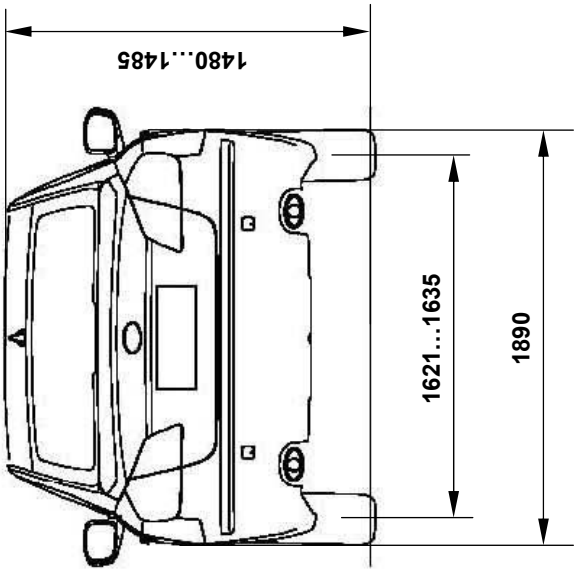

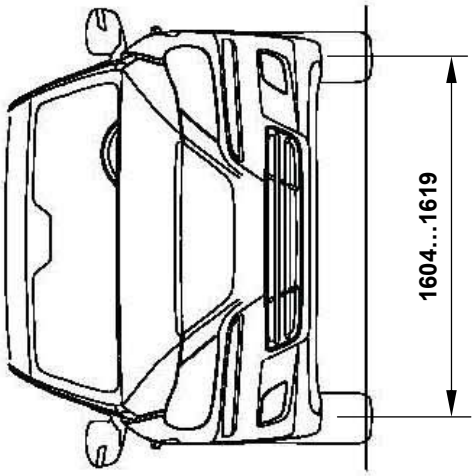

SERAUTO.RU

Страница для заполнения полей данных:

ОТТС № **РОСС KR.MT02.E06034**
Бланк № 0035037

SERTAUTO.RU