ОРГАН ПО СЕРТИФИКАЦИИ
продукции машиностроения ВНИИНМАШ (ОС «ПРОММАШ»)
№ РОСС RU.0001.11АЯ04 от 20.03.2008 г.
123007, г. Москва, ул. Шеногина, д. 4, тел. (499) 256-14-77, (499) 259-74-85

РОСС CN.АЯ04.Е01571

22 июня 2010

Марка транспортного средства	DONGFANG
Тип транспортного средства	**DF500GK**
Модификации	——
Коммерческое наименование	500CCGO-KART
Категория транспортного средства	L_7
Код ТН ВЭД	8703 21
Код VIN	LXDHDTZ4???...
Заявитель, представитель изготовителя и его адрес	ООО «БагзМоторс», 660135, г. Красноярск, ул. Взлетная, 28, офис 203, Российская Федерация
Изготовитель и его адрес	Ningbo Dongfang Lingyun Vehicle Made Co., Ltd., Zhangjiatan Village, Gulin Town, Yinzhou District, 315176, Ningbo City, Zhejiang Province, P.R. China

ОБЩИЕ ХАРАКТЕРИСТИКИ ТРАНСПОРТНОГО СРЕДСТВА

Количество и расположение колес	4, симметрично относительно средней продольной оси
Колесная формула / ведущие колеса	4 x 2 / задние
Схема компоновки транспортного средства	расположение двигателя – в пределах базы
Число мест спереди/сзади	2 / 0
Рама	сварная, трубчатая

SERTAUTO.RU

РОСС CN.АЯ04.Е01571

Габаритные размеры, мм	
- длина	2710
- ширина	1610
- высота	1380
База, мм	1930
Колея передних /задних колес, мм	1250/ 1250
Масса снаряженного транспортного средства, кг (ГОСТ Р 52051-2003)	403
Максимальная технически допустимая масса транспортного средства, кг	553
Максимальная технически допустимая масса транспортного средства, приходящаяся:	
- на переднюю ось, кг	259
- на заднюю ось, кг	294
Двигатель (марка, тип)	CFMOTO, 188, четырехтактный, с принудительным зажиганием, жидкостного охлаждения
- количество и расположение цилиндров	1, горизонтальное
- рабочий объем, $см^3$	493
- степень сжатия	10.2
Максимальная мощность, кВт ($мин^{-1}$)	14.5 (7000)
Максимальный крутящий момент, Нм ($мин^{-1}$)	24.0 (5500)
Топливо	бензин с октановым числом не менее 92
Система питания	карбюраторная
Карбюратор (марка, тип)	MIKUNI, BSR36-89
Воздушный фильтр (марка, тип)	CF188-110000, с сухим бумажным элементом
Система зажигания	CDI, бесконтактная, транзисторная
Катушка зажигания (марка, тип)	SANXIN, SMBD500ST
Свечи зажигания (марка, тип)	Chery
Система выпуска и нейтрализации отработавших газов	два глушителя со встроенными нейтрализаторами отработавших газов
Глушитель (марка, тип)	DF500GK
Трансмиссия	механическая
Сцепление (марка, тип)	автоматическое, центробежное
Коробка передач (марка, тип)	автоматическая (клиноременный вариатор), с двухступенчатым делителем
передаточные числа:	два диапазона - вперед, один диапазон - назад
минимальное передаточное число вариатора -	0.70
максимальное передаточное число вариатора -	2.88
Передаточные числа делителя:	
- минимальное	12.89
- максимальное	21.48
- З.Х.	14.04
Главная передача (марка, тип)	коническая
передаточное число главной передачи -	1.00

SERTAUTO.RU

Подвеска - передняя - задняя	 независимая, рычажно-пружинная, с гидравлическими телескопическими амортизаторами независимая, рычажно-пружинная, с гидравлическими телескопическими амортизаторами	
Рулевое управление (марка, тип)	рулевое колесо автомобильного типа, рулевой механизм «шестерня-рейка»	
Тормозные системы - рабочая (марка, тип) - стояночная (марка, тип)	 JL-TL500, ножной гидравлический привод, тормозные механизмы всех колес - дисковые механический (тросовый) привод к тормозным механизмам задних колес	
Шины	передние	задние
- размер	185/88-12	270/60-12
- индекс несущей способности	40	50
- категория скорости	L	L

DONGFANG **DF500GK**

Описание маркировки транспортного средства приведено в приложении 2.
Общие виды транспортного средства на 1 листе приведены в приложении 3.

Зам.

А.В. Куликов **С.В. Пугачев**

Действует с " 22 " июня 2009 г.

22 **июня** **9**

SERTAUTO.RU

РОСС CN.АЯ04.Е01571

Приложение № 2 к ”одобрению типа транспортного средства”

ОПИСАНИЕ МАРКИРОВКИ ТРАНСПОРТНОГО СРЕДСТВА

1. Место расположения и форма знака соответствия:

   Рядом с табличкой изготовителя.
   Знак соответствия выполняется по ГОСТ Р 50460-92 и содержит номер «одобрения типа транспортного средства»

2. Место расположения таблички изготовителя:

   На раме с правой стороны.

3. Место расположения идентификационного номера (код VIN):

3.1. На табличке изготовителя.
3.2. На раме с правой стороны.

4. Структура и содержание идентификационного номера (номеров) транспортных средств:

1	2	3	4	5	6	7	8	9	10	11	12	13	14	15	16	17
L	X	D	H	D	T	Z	4	?	?	?	?	?	?	?	?	?

поз. 1 - 3: «LXD» - международный код изготовителя (WMI):
Ningbo Dongfang Lingyun Vehicle Made Co., Ltd., P.R. China
поз. 4 - 8: «HDTZ4» - обозначение типа транспортного средства: DF500GK
поз. 9: контрольный символ: цифра от 0 до 9 или буква X
поз. 10: код года выпуска согласно ISO 3779-83
поз. 11 - 17: производственный номер транспортного средства

SERTAUTO.RU

Приложение № 3 к "одобрению типа транспортного средства"

№ РОСС CN.АЯ04.Е01571

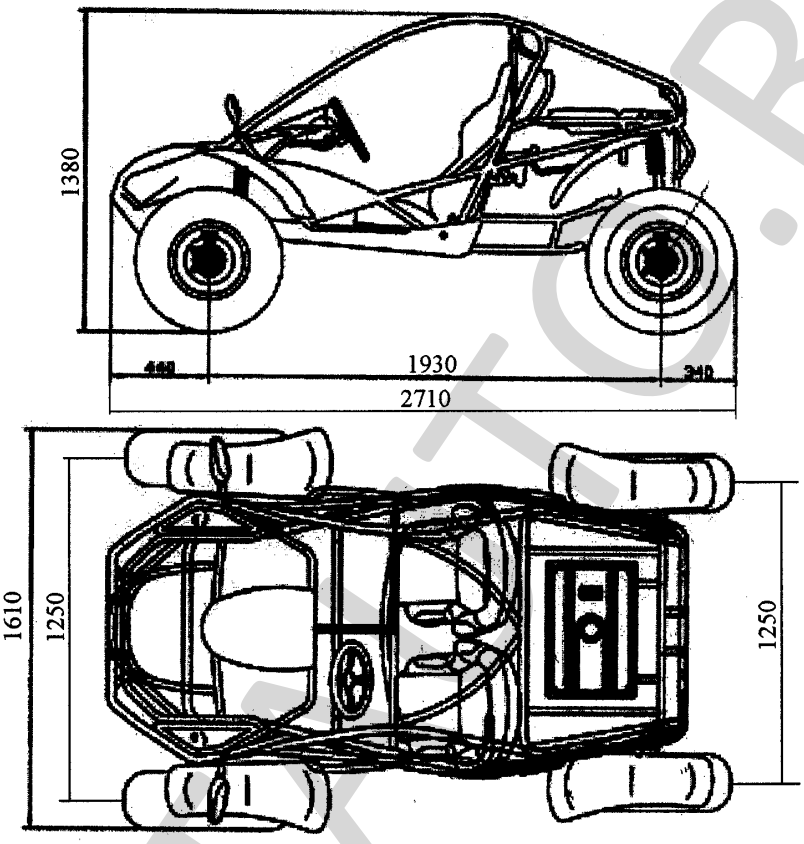

SERTINFO.RU

DONGFANG **DF500GK**